HELTUN™

IMPOSSIBLY SMART

Touch Panel Switch Quarto HE-TPS04

QUICK START GUIDE

“We are inspired by your imagination of
home comfort when making it into reality.

Welcome to the club of bizarre dream makers.”

Ashot Mashuryan
Founder of HELTUN

INSTRUCTIONS AVAILABLE IN

English 5

Русский 11

Français 17

Deutsch 23

Nederlands 29

Italiano 35

Español 41

Polskie 47

Hrvatski 53

Magyar 59

Slovenský 65

Lietuvis 71

Svenska 77

Română 83

1

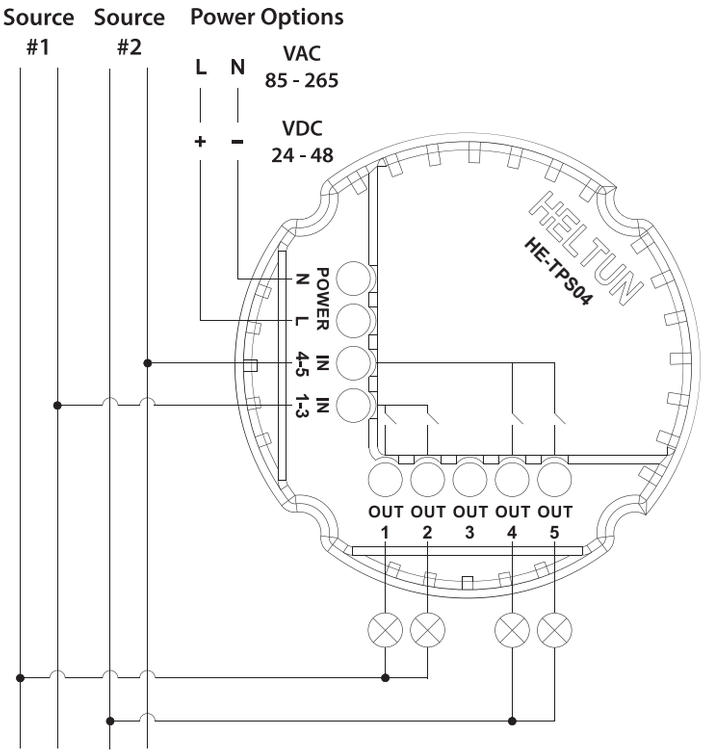
Source #1
Source #2
Power Options
L N
VAC 85 - 265
+ −
VDC 24 - 48
HELTUN
HE-TPS04
POWER N L
4-5 IN
1-3 IN
OUT OUT OUT OUT OUT
1 2 3 4 5

2

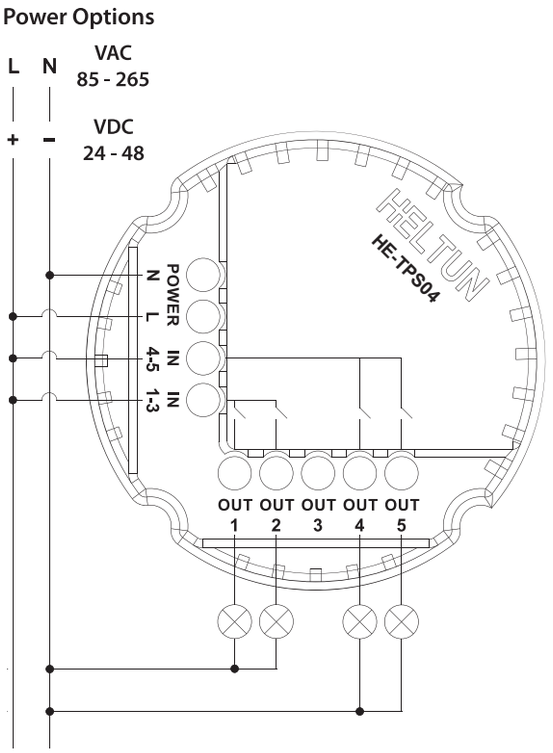
Power Options
L N
VAC 85 - 265
+ −
VDC 24 - 48
HELTUN
HE-TPS04
POWER N L
4-5 IN
1-3 IN
OUT OUT OUT OUT OUT
1 2 3 4 5

3

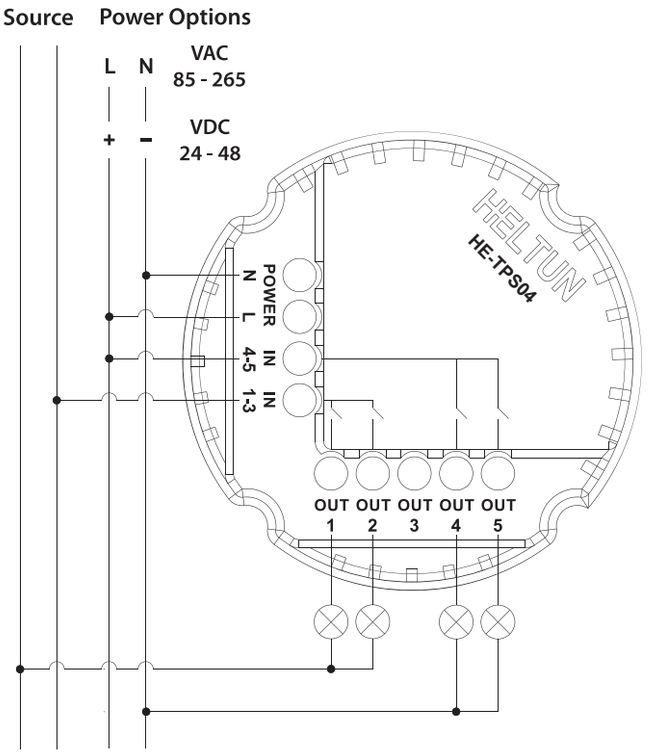
Source
Power Options
L N
VAC 85 - 265
+ −
VDC 24 - 48
HELTUN
HE-TPS04
POWER N L
4-5 IN
1-3 IN
OUT OUT OUT OUT OUT
1 2 3 4 5

4

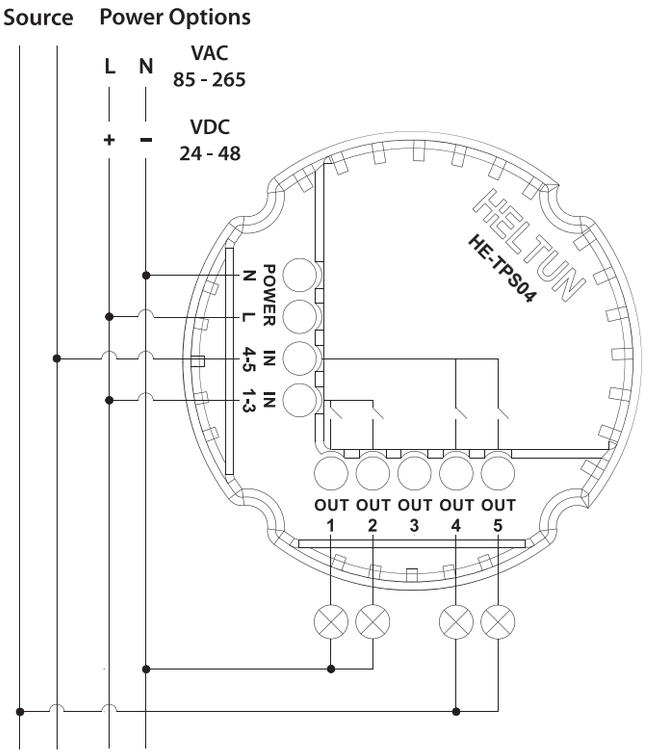
Source
Power Options
L N
VAC 85 - 265
+ −
VDC 24 - 48
HELTUN
HE-TPS04
POWER N L
4-5 IN
1-3 IN
OUT OUT OUT OUT OUT
1 2 3 4 5

5

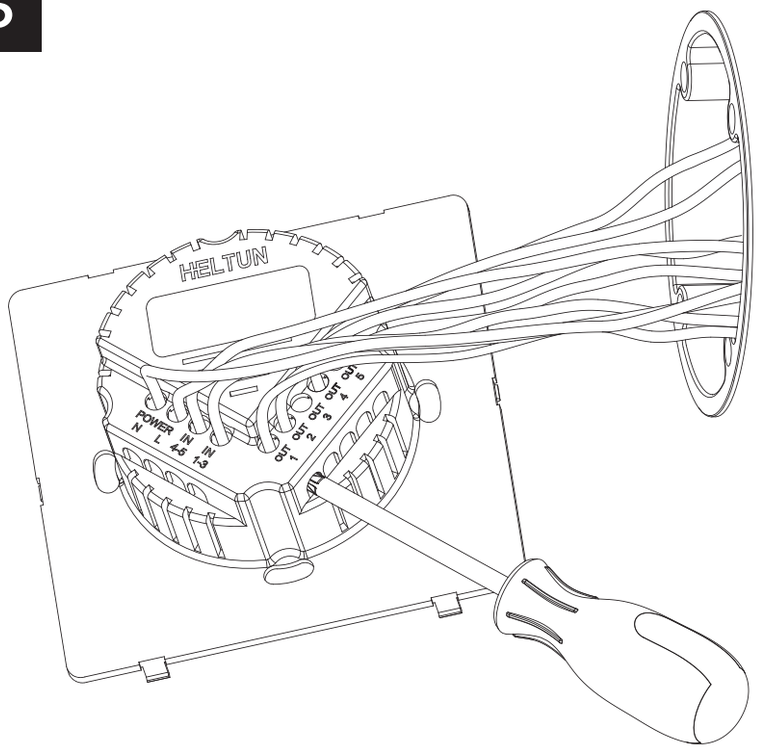
HELTUN
POWER
N
L
IN
4,5
IN
1-3
OUT
1
OUT
2
OUT
3
OUT
4
OUT
5

6

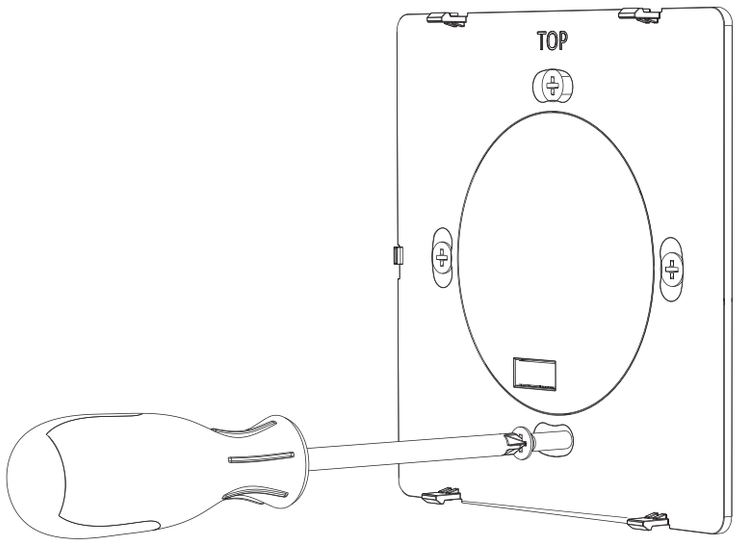
TOP

7

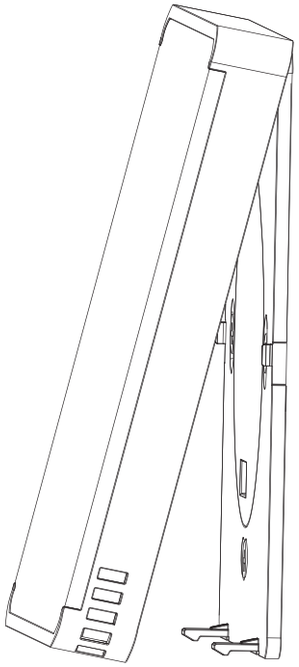

8

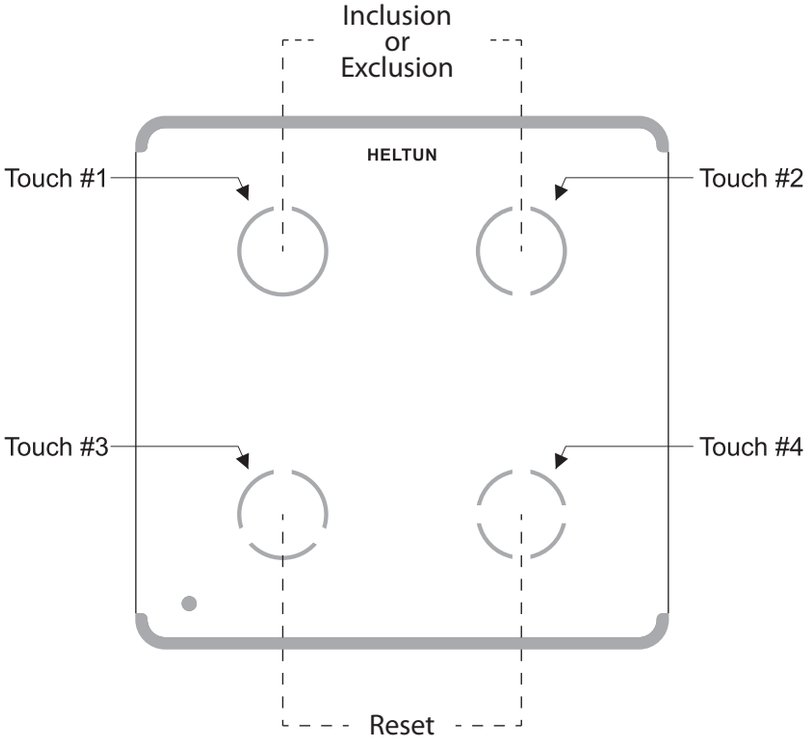
Inclusion
or
Exclusion
HELTUN
Touch #1
Touch #2
Touch #3
Touch #4
Reset

9

10

SECURITY CARD

Your HELTUN product uses Z-Wave SmartStart to make installation easy. This card contains information you need to associate the product securely with your Z-Wave network.
Save it where you can easily retrieve it later.

HE-TPS04 TOUCH PANEL SWITCH

SmartStart

SN: XXXXXXXXXXX

DSK: XXXXX-XXXXX-XXXXX-XXXXX-XXXXX-XXXXX-XXXXX-XXXXX

PIN: XXXXX

Extend your warranty to three years while keeping this information safe by registering your product at: **bonus.heltun.com**

HELTUN
IMPOSSIBLY SMART

11

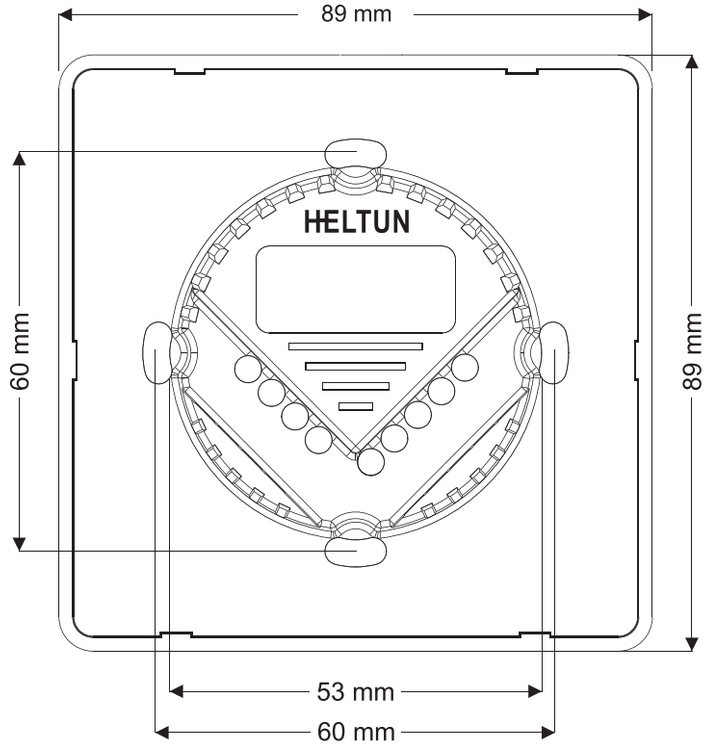

12

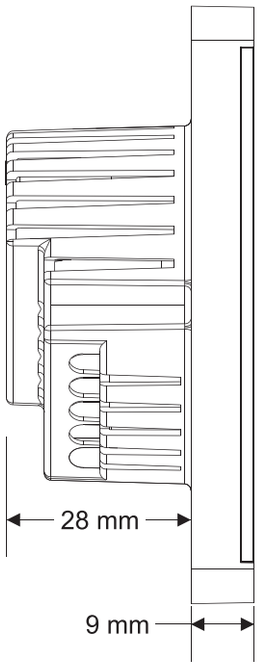

OVERVIEW

The HELTUN HE-TPS04 Advanced Programmable Touch Panel Switch "Quarto" brings 'Impossibly Smart' capabilities to your home lighting, electric outlets, or motorized blinds, door locks, gates, and valves. It replaces an existing in-wall switch and brings over-the-Internet monitoring, control, and advanced programmability to four connected devices. Quarto is 'Impossibly Thin' on the wall yet packed with features to provide the ultimate in control and convenience.

Controls up to four systems with two different power sources

Thanks to Quarto's four-channel relays it can manage either: 1) up to four On/Off devices, 2) two On/Off devices and one bidirectional motor, or 3) two bidirectional motors. Two independent relay channel inputs allow control of systems with different power sources or use of relay outputs as dry contacts. Each relay can be loaded up to 5 Amps.

Connects to Z-Wave lights and dimmers

Quarto is an excellent choice for managing lighting systems. It allows connection to Z-Wave lights and dimmers controlling both On and Off, as well as smooth brighten (Up) and smooth dim (Down) states. Dimmer levels can be tied to Quarto's button backlights to provide feedback of connected light state (On/Off).

Controls motorized devices

Quarto can also be used to manage motorized systems like shades/blinds, driveway gates, water valves, or window and door locks. It also allows association with relay switches to control opening and closing of connected motorized devices. If door/window sensors are installed, they may be associated with Quarto backlights, enabling them to indicate device state (Open/Closed).

Touch panel buttons have multiple functions

Quarto has four high sensitivity capacitive touch buttons with two-color backlights (red/blue) for each. 10 backlight brightness levels can be configured manually or set to automatically adjust to ambient light conditions making them always easy to see. Each button can be configured to control relay output state (#1-4) in any of nine different modes.

Five ways to trigger programmed scenarios

An onboard Real Time Clock (RTC) enables Quarto to trigger scenarios where connected devices are set to a schedule. Another powerful feature lets Quarto trigger connected device scenarios when temperature, humidity, or light sensor values change. Quarto buttons may also directly trigger scenarios on controller — with each backlight indicating scene status.

Know how much energy you use

Quarto can determine how much energy is used by connected devices any particular day, week, or month. Just specify the consumption of the load in watts for each relay channel and the device logic will calculate total consumption relative to the time since the output was in the 'ON' state.

Based on the latest Z-Wave platform

Quarto integrates a Z-Wave Plus v2 700 platform module allowing it to be used with Z-Wave home automation systems. It supports Z-Wave 'S0' and 'S2' security protocols, SmartStart technology, and can be connected ("associated") to other Z-Wave devices, such as relays, motor controllers, dimmers, etc.

TECHNICAL SPECIFICATIONS

- Front frame (on wall) dimensions: 89mm (H) x 89mm (W) x 9mm (D)
- Rear electronics package dimensions: 53mm (H) x 53mm (W) x 28mm (D)
- Materials: Tempered glass panel, Flame retardant plastic
- 5 frame colors: White, Gloss Black, Matte Black, Silver, Chrome
- 6 glass colors: White, Black, Yellow, Green, Red, Blue
- 4 capacitive-touch buttons
- Red and Blue LED backlights for each button
- 10 brightness levels (adjustable) for each button backlight
- Operating temperature: 0°C to +50°C
- Operating humidity: 10% to 95% RH
- Power supply: 85-265VAC 50Hz/60Hz or 24-48VDC
- Power consumption: <1W
- 4 channel relay outputs with resistive load up to 5A each
- 2 independent relay inputs (dry contact)
- Relay switching with zero-cross technology
- Relay life time: 100.000 switches
- Internal ambient light sensor
- Internal temperature sensor
  - Measurement range: –30°C to +80°C
  - Accuracy: ±0.5°C
- Internal humidity sensor
  - Measurement range: 0% to 80% RH
  - Accuracy: ±3.0% RH
- Software energy consumption logic
- IP class: IP21
- Z-Wave Plus V2 SDK: V7.11
- Z-Wave 700 module: ZGM130S
- Requires mounting to flush electrical junction box:
  round, square or rectangular type – min. depth 40mm

Declaration of Conformity

Hereby, Heltun declares that the device is in compliance with directives:

EMC 2014/30/EU, LVD 2014/35/EU, RED 2014/53/EU, RoHS 2011/65/EU.

INSTALLATION

The HELTUN HE-TPS04 Touch Panel Switch 'Quarto' must be installed by a licensed electrician in a manner that conforms to local regulations and building codes. Provide these instructions to the licensed electrician who is installing the HE-TPS04.

WARNING: Electrical power must be switched off during installation.

1. Placement of the HE-TPS04 is of utmost importance for proper operation and must be away from sunlight and sources of direct heat. We recommend installing the HE-TPS04 approximately 1.5 meters above the floor.
2. Remove the touch panel unit and backplate of the HE-TPS04 from the packaging.
3. FIRST ENSURE THE POWER IS OFF at the main circuit breaker, and then test the wires with a probe or multimeter to verify. Insert the wires to the correct HE-TPS04 terminals by inserting a small Phillips-head screwdriver into the slot beneath each terminal and unscrew to open.

   Follow connection diagrams on Figure 1 (or 2 or 3 or 4) and the instructions below:

   • **Power wires:** For AC power (85-265VAC) connect Line & Neutral lead wires to L & N terminals labeled "POWER". For DC power (24-48VDC) connect "+" wire to terminal L and "–" wire to terminal N.

   • **Source 1 wire:** Connect the required power source for relays 1 and 2 to the terminal labeled "IN 1-3".

   • **Source 2 wire:** Connect the required power source for relays 4 and 5 to the terminal labeled "IN 4-5".

   • **Loads:** Connect the required loads to the relay output terminals labeled "OUT-1", "OUT-2", "OUT-4", "OUT-5".

   Note: HELTUN recommends installing cord terminals (electric wire ferrules) on the ends of wires before connecting them to the HE-TPS04 (various colors terminals are included).

   Note: Zero-Cross technology is unavailable if the device uses DC voltage (24-48VDC).

   Tighten wires using Phillips screwdriver in slot beneath each wire.
4. Making sure the HE-TPS04 backplate is oriented on the wall with the word "TOP" pointed upwards, secure the backplate to the electrical junction box using the four provided screws (do not overtighten).

   Once the backplate is secured onto the wall, assemble the HE-TPS04 touch panel unit onto the backplate by first carefully aligning the two top snap connectors, and then gently pushing the entire panel unit until it 'snaps' into position all the way around.
5. Next, switch On the main power at the circuit breaker. The HE-TPS04 will start up showing the original default factory settings.
6. Remove the clear protective film from the touch panel unit by pulling on the top right-hand tab.

DISASSEMBLY

1. To disassemble, ENSURE POWER IS SWITCHED OFF at the main circuit breaker AND THE LCD SCREEN IS BLANK.
2. To remove the HE-TPS04 touch panel unit grasp firmly at the bottom and pull backwards while tilting outwards until all tabs disconnect.
3. Remove screws from backplate and disconnect the wires by inserting a small Phillips-head screwdriver into the slot beneath each wire and unscrewing to release.

Z-WAVE NETWORK

The HE-TPS04 may be operated in any Z-Wave network with other Z-Wave certified devices from other manufacturers. The HELTUN HE-TPS04 will act as a 'repeater' for other devices regardless of manufacturer or brand to increase the reliability of the overall network.

Security

S0, S2 unauthorized, and S2 authorized Inclusion Modes are supported. If you use the S2 authorized Inclusion Mode the security key should be used during the inclusion process. The Security Key is printed on a card located with this quick start guide and also on the HE-TPS04 backplate (see Figures 9 & 10).

Note: Be sure to save this key. Without the key, it is impossible to perform an Inclusion in S2 authorized mode.

SmartStart

SmartStart-enabled products can be added to a Z-Wave network by scanning the Z-Wave QR Code shown on the product with gateways/controllers that provide for SmartStart inclusion. In this case, no further action will be required and the SmartStart product will be added automatically within ten minutes of being turned on in the vicinity of a network.

To add the HE-TPS04 to the Z-Wave network using SmartStart:

1. Set the main controller in Security S2 Authenticated "Add Mode".
2. Input the Touch Panel Switch 'Quarto' DSK to the controller (or scan the QR code).
3. Power on the device.
4. Wait for the adding process to complete.
5. Successful adding will be confirmed by a message on the Z-Wave controller.

Note: The device security code (DSK) and SmartStart QR code are printed on the HE-TPS04 back panel plus on the included Security Card (see Figures 9 & 10).

Including the HE-TPS04 to an Existing Z-Wave Network

To add the HE-TPS04 to an existing Z-Wave network (i.e. "inclusion"), do the following:

1. Start the Inclusion Mode from the gateway/controller.
2. To start the inclusion process on the HE-TPS04, simultaneously press the two upper touch buttons (see Figure 8) and hold them for three seconds.
3. All buttons will then sequentially blink 'blue-red'.
4. If the inclusion has been successful, all buttons will turn blue for three seconds.
5. If the inclusion was not successful, all buttons will turn red for three seconds. In that case repeat the inclusion process.

Removing the HE-TPS04 from Z-Wave network

To remove the HE-TPS04 from a Z-Wave network (i.e. "Exclusion"), do the following:

1. Start the Exclusion Mode from the gateway/controller.
2. To start the exclusion process on the HE-TPS04, simultaneously press the two upper touch buttons (see Figure 8) and hold them for three seconds.
3. All buttons will sequentially blink blue-red.
4. If the exclusion has been successful, all buttons will turn red for three seconds.
5. If the exclusion was not successful, all buttons will turn blue for three seconds. In that case repeat the exclusion process.

Note: If the HE-TPS04 has previously been part of a Z-Wave network and not Excluded since, Inclusion is not possible without first performing an Exclusion or Factory Reset procedure.

FACTORY RESET (RES)

To reset the HE-TPS04 to factory defaults, simultaneously press the two bottom buttons (see Figure 8) and hold for 6 seconds. If successful, all buttons will turn Off then the device will restart.

The factory reset will change all the Parameters to their original factory default values and will also Exclude the device from any Z-Wave network.

Note: Please use this procedure only when the network primary controller is missing or otherwise inoperable.

FULL VERSION OF OPERATING MANUAL

You can obtain a full version of the HE-TPS04 Operating Manual by visiting support.heltun.com.

LIMITED WARRANTY

HELTUN warrants this product to be free from defects in workmanship or materials, under normal use and service, for a period of 1 (one) year from the date of purchase by the consumer ("Warranty Period"). HELTUN will extend this Warranty Period to 3 (three) years from the date of consumer purchase for any consumer who registers their warranty with HELTUN at this website page: bonus.heltun.com. This Limited Warranty applies only to the first end-user of the product and is not transferable.

If during the Warranty Period the product is determined to be defective or malfunctions due to workmanship or materials, HELTUN, at HELTUN's option, shall either repair or replace the defective product. If the product is defective, (i) return it with dated proof of purchase to the place it was purchased; or (ii) contact HELTUN Customer Care by email at support@heltun.com. HELTUN Customer Care will make the determination whether the product should be returned or whether a replacement product will be sent to you.

EXCEPT AS MAY BE OTHERWISE PROVIDED BY APPLICABLE LAW, THIS LIMITED WARRANTY IS IN LIEU OF ALL OTHER COVENANTS AND WARRANTIES, EITHER EXPRESS OR IMPLIED, INCLUDING WITHOUT LIMITATION, ANY IMPLIED WARRANTIES OF MERCHANTIBILITY OR FITNESS FOR A PARTICULAR PURPOSE, OR NON-INFRINGEMENT. HELTUN MAKES NO OTHER WARRANTIES, EXPRESS OR IMPLIED.

THIS LIMITED WARRANTY DOES NOT COVER REMOVAL OR REINSTALLATION COSTS. THIS LIMITED WARRANTY SHALL NOT APPLY IF IT IS SHOWN BY HELTUN THAT THE DEFECT OR MALFUNCTION WAS CAUSED BY DAMAGE DONE BY A CONSUMER INCLUDING DURING INSTALLATION. THIS LIMITED WARRANTY IS VOID IF DEFECT(S) RESULT FROM A FAILURE TO HAVE THIS PRODUCT INSTALLED PROPERLY.

HELTUN'S SOLE RESPONSIBILITY AND THE CONSUMER'S SOLE REMEDY UNDER THIS LIMITED WARRANTY SHALL BE TO REPAIR OR REPLACE THE PRODUCT WITHIN THE TERMS STATED ABOVE. HELTUN SHALL NOT BE LIABLE FOR ANY LOSS OR DAMAGE OF ANY KIND, INCLUDING ANY INCIDENTAL OR CONSEQUENTIAL DAMAGES RESULTING, DIRECTLY OR INDIRECTLY, FROM ANY BREACH OF ANY WARRANTY, EXPRESS OR IMPLIED, OR ANY OTHER FAILURE OF THIS PRODUCT. IN NO EVENT SHALL HELTUN'S LIABILITY EXCEED THE AMOUNT ACTUALLY PAID FOR THE PRODUCT WHETHER SUCH LIABILITY ARISES FROM A CLAIM BASED ON WARRANTY, TORT, OR CONTRACT. THESE LIMITATIONS ON LIABILITY SHALL REMAIN IN EFFECT EVEN IF HELTUN WAS ADVISED OF THE POSSIBILITY OF SUCH INJURIES, LOSSES, OR DAMAGES.

SOME JURISDICTIONS DO NOT ALLOW THE EXCLUSION OR LIMITATION OF INCIDENTAL OR CONSEQUENTIAL DAMAGES, SO THIS LIMITATION MAY NOT APPLY TO YOU. THIS LIMITED WARRANTY IS THE ONLY EXPRESS WARRANTY HELTUN MAKES ON THIS PRODUCT.

If you have any questions concerning this limited warranty, please write HELTUN Customer Care at support@heltun.com.

In the event of any conflict, discrepancy, contradiction, uncertainty or ambiguity between this language and English language version of this “Quick Start Guide” and any subsequent translation into any other language thereof, the English language version shall govern and prevail.

ОБЗОР

Программируемый Сенсорный Выключатель “Quarto” HE-TPS04 производства компании HELTUN это элегантно спроектированное, «Невероятно Тонкое» и «Невероятно Умное» устройство, которое заменяет существующий настенный выключатель и позволяет управлять освещением, диммерами, жалюзи, дверями, воротами, клапанами и моторизованными системами. Оно превращает подключенные устройства в интеллектуальные с полным удаленным мониторингом, контролем и расширенными возможностями программирования, помогает вам экономить энергию и создает абсолютный комфорт в вашем доме.

Контролирует до четырех устройств с двумя различными источниками питания

Благодаря четырехканальным реле HE-TPS04 может управлять четырьмя устройствами включения / выключения или двумя устройствами включения / выключения и одним мотором с двумя направлениями вращения или двумя моторами с двумя направлениями вращения. Устройство имеет два независимых входа для релейных каналов, что позволяет управлять системами с различными источниками питания или использовать релейные выходы в качестве сухих контактов. К каждому реле может быть подключена нагрузка до пяти ампер.

Позволяет связывать с Z-Wave диммерами

Сенсорный Выключатель HE-TPS04 ‘Quarto’ часто используется для управления системами освещения. Устройство может быть ассоциировано с Z-Wave диммерами, что позволяет как включать и выключать освещение, так и плавно повышать и понижать яркость. Состояние диммера может быть связано с подсветкой кнопок HE-TPS04 обратной ассоциацией, что обеспечит индикацию состояния подключенных осветительных приборов.

Управляет моторизованными системами

HE-TPS04 также может использоваться для управления моторизованными системами, например: гаражные ворота, оконные жалюзи и т. д. Устройство можно ассоциировать (связывать) с релейными переключателями или модулями управления жалюзи и контролировать открытие и закрытие систем. Если установлены датчики двери/окна, они могут быть связаны с подсветкой кнопок HE-TPS04. В этом случае сенсорные кнопки будут выполнять функцию управления, а их подсветка будет отображать фактическое состояние системы (открыто или закрыто).

Имеет многофункциональные сенсорные кнопки

HE-TPS04 имеет четыре полностью настраиваемых, чувствительных емкостных сенсорных кнопки управления с двухцветной (красной и синей) подсветкой для каждой кнопки. Для подсветки кнопок предусмотрено 10 различных уровней яркости, которые можно настроить вручную или автоматически в соответствии с условиями освещения, комфортного для зрения.
Каждая сенсорная кнопка может быть настроена на управление состояниями релейных выходов (от одного до четырех) в любом из девяти различных режимов. Кнопки также могут использоваться для активации сцен контроллера, а подсветка может указывать состояние сцен контроллера.

Запускает сценарии, используя встроенные датчики

HE-TPS04 также оснащен встроенными датчиками температуры, влажности окружающего воздуха, освещения и программной логикой расчета энергопотребления. Устройство имеет встроенные часы реального времени (RTC), которые позволяют настраивать сценарии, в которых подключенные устройства будут срабатывать либо по расписанию, либо при изменении данных датчиков температуры, влажности или освещенности.

Знайте, сколько энергии вы используете

Встроенная система энергопотребления “Quarto” отслеживает, сколько энергии вы использовали в течение определенного дня, недели или месяца. Необходимо просто указать мощность нагрузки в ваттах для каждого канала реле, и логика термостата рассчитает общее потребление за период времени, когда выход находился в состоянии «ВКЛ».

Собран на последней платформе Z-Wave

В HE-TPS04 встроен модуль на платформе Z-Wave Plus v2 700, что позволяет использовать его с системами домашней автоматизации Z-Wave. HE-TPS04 поддерживает протоколы безопасности Z-Wave ‘S0’ и ‘S2’, технологию SmartStart и может быть подключен («связан») к другим устройствам Z-Wave, таким как реле, коммутаторы, диммеры, контроллеры моторов и т. д.

ТЕХНИЧЕСКИЕ ХАРАКТЕРИСТИКИ

- Размеры передней (настенной) рамки: 89мм (В) x 89мм (Ш) x 9мм (Г)
- Размеры задней панели электроники: 53 мм (В) x 53 мм (Ш) x 28 мм (Г)
- Материалы: панель из закаленного стекла, корпус из огнестойкого пластика
- 5 цветов рамки: белый, черный глянец, черный матовый, серебристый, хромированный
- 6 цветов стекла: белый, черный, желтый, зеленый, красный, синий
- 4 емкостных сенсорных кнопок
- Красная и Синяя подсветки для каждой кнопки
- 10 уровней подсветки (регулируемые) для каждой кнопки
- Рабочая температура: от 0°C до +50°C
- Рабочая влажность: от 10% до 95% относительной влажности
- Питание: 85-265 В переменного тока, 50 Гц / 60 Гц или 24-48 В постоянного тока.
- Потребляемая мощность: <1 Вт
- 4 каналов релейных входов, каждый с резистивной нагрузкой до 5A
- 2 независимых релейных входа (сухой контакт)
- Релейное переключение с технологией пересечения нуля (zero-cross)
- Срок службы реле: 100.000 переключений
- Встроенный датчик внешней освещенности
- Встроенный датчик температуры
  - Диапазон измерений: от –30°C до +80°C
  - Точность: ±0.5°C
- Встроенный датчик влажности
  - Диапазон измерений: от 0% до 80% относительной влажности
  - Точность: ±3.0% относительной влажности
- Программная логика расчета энергопотребления
- Степень защиты: IP21
- Z-Wave Plus V2 SDK: V7.11
- Модуль Z-Wave 700: ZGM130S
- Должно быть установлено в электрические монтажные распределительные коробки: круглого, квадратного или прямоугольного типа - мин. глубина 40мм

Декларация соответствия

Настоящим Heltun заявляет, что устройство соответствует директивам:

EMC 2014/30/EU, LVD 2014/35/EU, RED 2014/53/EU, RoHS 2011/65/EU.

УСТАНОВКА

Сенсорный Выключатель HE-TPS04 компании HELTUN должен быть установлен лицензированным электриком, руководствуясь настоящими инструкциями, местными правилами и строительными нормами. Предоставьте эти инструкции лицензированному электрику, который устанавливает HE-TPS04.

ВНИМАНИЕ: Во время установки сенсорного выключателя электропитание сети должно быть отключено!

1. ВАЖНО! HE-TPS04 следует устанавливать вдали от прямого солнечного света и источников тепла. Мы рекомендуем устанавливать HE-TPS04 примерно на высоте 1.5 метра от пола.
2. Извлеките блок сенсорной панели и заднюю панель HE-TPS04 из упаковки.
3. СНАЧАЛА УБЕДИТЕСЬ, ЧТО ПИТАНИЕ ОТКЛЮЧЕННО на главном автомате цепи, затем проверьте провода на отсутствие напряжения с помощью тестера или мультиметра. Вставьте небольшую отвертку с крестообразным шлицем в паз под каждой клеммой и открутите винты, чтобы открыть клеммы. Вставьте провода в соответствующие клеммы HE-TPS04.

   Следуйте схеме подключения на Рисунке 1 (или 2 или 3 или 4) и инструкциям ниже:

   • **Провода питания:** Для переменного тока (85-265 VAC) подключите провода питания Фаза(L) и Ноль(N) к клеммам L & N с маркировкой «ПИТАНИЕ». Для постоянного тока (24-48 VDC) подключите провод "+" к клемме L и "–" к клемме N.

   • **Провода источника 1:** Подключите необходимый источник питания для реле 1 и 2 к клемме с маркировкой "IN-1-3."

   • **Провода источника 2:** Подключите необходимый источник питания для реле 4 и 5 к клемме с маркировкой "IN-4-5".

   • **Устройства:** Подключите необходимые устройства к клеммам релейных выходов с маркировками "OUT-1", "OUT-2", , "OUT-4" и "OUT-5".

   Примечание: HELTUN рекомендует устанавливать кабельные наконечники на концах проводов, прежде чем подключать их к клеммам HE-TPS04 (наконечники разных цветов прилагаются).

   Примечание: Технология Zero-Cross недоступна, если устройство подключено к сети постоянного тока с напряжением 24–48 VDC.

   Затяните все клеммы с помощью крестообразной отвертки.
4. Убедившись, что задняя панель HE-TPS04 на стене ориентирована маркировкой «TOP» наверх, закрепите заднюю панель в электрической распределительной коробке с помощью четырех прилагаемых винтов (не перетягивайте).

   После того как задняя панель закреплена на стене, установите сенсорную панель HE-TPS04 на заднюю панель, сначала поставив на две верхние защелки, а затем осторожно надавив на панель по краям, пока она не «защелкнется» по всему периметру.
5. Затем включите питание на основном автомате электрической цепи. HE-TPS04 включится и начнет работать по заводским настройкам.
6. Снимите прозрачную защитную пленку с сенсорной панели, потянув за верхний правый язычок.

ДЕМОНТАЖ

1. Чтобы демонтировать устройство, УБЕДИТЕСЬ, ЧТО ПИТАНИЕ ОТКЛЮЧЕНО на главном автомате электрической цепи, а ПОДВЕСТКИ КНОПОК - ПОГАСЛИ.
2. Для снятия блока сенсорной панели HE-TPS04 крепко возьмитесь за нижнюю часть и потяните на себя сначала нижнюю часть, потом верхнюю часть, пока все крепежи не отсоединятся.
3. Снимите винты с задней панели и, вставив небольшую отвертку с крестообразным шлицем в паз под каждой клеммой, отвинтите болты, чтобы освободить провода.

СЕТЬ Z-WAVE

HE-TPS04 может работать в любой сети Z-Wave с другими сертифицированными Z-Wave устройствами других производителей. HELTUN HE-TPS04 будет выступать в качестве «ретранслятора» для других устройств независимо от производителя или марки, повышая надежность всей сети.

Безопасность

Поддерживаются следующие режимы добавления в сеть: S0, S2 неавторизованный и S2 авторизованный. Если вы используете авторизованный режим добавления S2, во время процесса добавления в сеть следует использовать ключ безопасности. Ключ безопасности напечатан на карте, которая располагается вместе с данным руководством, а также напечатан на задней панели HE-TPS04 (см. Рис. 9 и 10).

Примечание: Обязательно сохраните этот ключ. Без ключа невозможно выполнить добавление в сеть в авторизованном режиме S2.

SmartStart

Устройства с поддержкой SmartStart можно добавить в сеть Z-Wave, отсканировав Z-Wave QR-код на продукте с помощью приложения контроллера, которое обеспечивает SmartStart подключение. В этом случае никаких дополнительных действий не требуется, и устройство с SmartStart будет добавлено автоматически в течение десяти минут после включения вблизи сети.

Чтобы добавить HE-TPS04 в сеть Z-Wave с помощью SmartStart:

1. Установите главный контроллер в режим Security S2 Authenticated «Add Mode».
2. Введите Ключ Безопасности Устройства (DSK) в контроллер (или отсканируйте QR-код).
3. Включите питание устройства.
4. Дождитесь завершения процесса добавления.
5. Успешное добавление будет подтверждено сообщением на контроллере Z-Wave.

Примечание: Ключ Безопасности Устройства (DSK) и QR-код для SmartStart напечатаны на задней панели HE-TPS04 и на прилагаемой карте безопасности (см. Рисунки 9 и 10).

Добавление HE-TPS04 в существующую сеть Z-Wave

Чтобы добавить HE-TPS04 в существующую сеть Z-Wave (т.е. «inclusion»), выполните следующие действия:

1. Запустите режим добавления устройства на контроллере.
2. Чтобы запустить процесс добавления HE-TPS04, одновременно нажмите две верхние сенсорные кнопки (см. Рисунок 8) и удерживайте их в течение трех секунд.
3. Все кнопки начнут последовательно мигать сине-красным цветом.
4. Если добавление прошло успешно, все кнопки загорятся синим на три секунды.
5. Если устройство не добавилось, все кнопки загорятся красным на три секунды. В этом случае повторите процесс добавление.

Удаление HE-TPS04 из сети Z-Wave

Чтобы удалить HE-TPS04 из сети Z-Wave (т.е. «Exclusion»), выполните следующие действия:

1. Запустите режим удаления устройства в контроллере.
2. Чтобы запустить процесс удаления HE-TPS04, одновременно нажмите две верхние сенсорные кнопки (см. Рисунок 8) и удерживайте их в течение трех секунд.
3. Все кнопки будут последовательно мигать сине-красным цветом.
4. Если удаление прошло успешно, все кнопки загорятся красным на три секунды.
5. Если устройство не было удалено, все кнопки загорятся синим в течение трех секунд. В этом случае повторите процесс удаления.

Примечание: Если HE-TPS04 ранее был добавлен в сеть Z-Wave и не был удален, добавление в новую сеть будет невозможно без предварительного выполнения процедуры удаления или сброса к заводским настройкам.

ЗАВОДСКИЕ НАСТРОЙКИ (RES)

Чтобы восстановить заводские настройки HE-TPS04, одновременно нажмите две нижние кнопки (см. Рисунок 8) и удерживайте в течении шести секунд. В случае успешного сброса все кнопки погаснут, после чего устройство перезагрузится.
Сброс к заводским настройкам изменит все параметры на заводские значения по умолчанию, а также удалит устройство из любой сети Z-Wave.
Примечание: Используйте эту процедуру только в том случае, если основной сетевой контроллер отсутствует или не работает.

ПОЛНАЯ ВЕРСИЯ РУКОВОДСТВА ПО ЭКСПЛУАТАЦИИ

Вы можете получить полную версию руководства по эксплуатации HE-TPS04, посетив support.heltun.com.

ОГРАНИЧЕННАЯ ГАРАНТИЯ

Гарантийный срок продукта – 1 (один) год со дня его покупки потребителем. Компания HELTUN может продлить «Гарантийный Срок» до 3 (трех) лет со дня покупки продукта, если покупатель зарегистрирует факт приобретения устройства на странице веб-сайта HELTUN по ссылке: bonus.heltun.com. Данное условие гарантии действует только для первого конечного пользователя продукта и не подлежит передаче следующему.

Если в течение «Гарантийного Срока» продукт будет признан дефектным или неисправным по вине изготовителя, компания HELTUN обязана либо отремонтировать устройство, либо заменить его новым. В таких случаях покупатель должен (i) вернуть товар с документом, подтверждающим его покупку, в торговую точку, где он был приобретен; или (ii) связаться по данному вопросу со службой поддержки клиентов HELTUN по электронной почте support@heltun.com.

ЗА ИСКЛЮЧЕНИЕМ СЛУЧАЕВ, КОГДА ПРИМЕНИМЫМ ЗАКОНОДАТЕЛЬСТВОМ МОЖЕТ БЫТЬ ПРЕДУСМОТРЕНО ИНОЕ, НАСТОЯЩАЯ ОГРАНИЧЕННАЯ ГАРАНТИЯ ЗАМЕНЯЕТ СОБОЙ ВСЕ ДРУГИЕ СОГЛАШЕНИЯ И ГАРАНТИИ, ЯВНЫЕ ИЛИ ПОДРАЗУМЕВАЕМЫЕ, ВКЛЮЧАЯ, ПОМИМО ПРОЧЕГО, ЛЮБЫЕ ПОДРАЗУМЕВАЕМЫЕ ГАРАНТИИ ТОВАРНОЙ ПРИГОДНОСТИ ИЛИ ПРИГОДНОСТИ ДЛЯ ОПРЕДЕЛЕННОЙ ЦЕЛИ, А ТАКЖЕ НЕНАРУШЕНИЯ ПРАВ. HELTUN НЕ ДАЕТ НИКАКИХ ДРУГИХ ГАРАНТИЙ, ЯВНЫХ ИЛИ ПОДРАЗУМЕВАЕМЫХ.

ДАННАЯ ОГРАНИЧЕННАЯ ГАРАНТИЯ НЕ РАСПРОСТРАНЯЕТСЯ НА РАСХОДЫ ПО УДАЛЕНИЮ ИЛИ ПЕРЕУСТАНОВКЕ ОБОРУДОВАНИЯ. НАСТОЯЩАЯ ОГРАНИЧЕННАЯ ГАРАНТИЯ НЕ ПРИМЕНЯЕТСЯ, ЕСЛИ КОМПАНИЯ HELTUN ДОКАЗАЛА, ЧТО ДЕФЕКТ ИЛИ НЕИСПРАВНОСТЬ БЫЛИ ВЫЗВАНЫ ПОВРЕЖДЕНИЕМ, НАНЕСЕННЫМ ПОТРЕБИТЕЛЕМ, В ТОМ ЧИСЛЕ ВО ВРЕМЯ МОНТАЖА. ЭТА ОГРАНИЧЕННАЯ ГАРАНТИЯ НЕДЕЙСТВИТЕЛЬНА, ЕСЛИ ДЕФЕКТ(Ы) ЯВЛЯЕТСЯ РЕЗУЛЬТАТОМ НЕПРАВИЛЬНОЙ УСТАНОВКИ ДАННОГО ПРОДУКТА.

ЕДИНСТВЕННАЯ ОТВЕТСТВЕННОСТЬ HELTUN И ЕДИНСТВЕННОЕ СРЕДСТВО ЗАЩИТЫ ПОТРЕБИТЕЛЯ В СООТВЕТСТВИИ С НАСТОЯЩЕЙ ОГРАНИЧЕННОЙ ГАРАНТИЕЙ ЗАКЛЮЧАЕТСЯ В РЕМОНТЕ ИЛИ ЗАМЕНЕ ИЗДЕЛИЯ В ТЕЧЕНИЕ УКАЗАННЫХ ВЫШЕ СРОКОВ. HELTUN НЕ НЕСЕТ ОТВЕТСТВЕННОСТИ ЗА ЛЮБЫЕ УБЫТКИ ИЛИ УЩЕРБ ЛЮБОГО РОДА, ВКЛЮЧАЯ ЛЮБЫЕ СЛУЧАЙНЫЕ ИЛИ КОСВЕННЫЕ УБЫТКИ, ВОЗНИКШИЕ ПРЯМО ИЛИ КОСВЕННО В РЕЗУЛЬТАТЕ ЛЮБОГО НАРУШЕНИЯ ЛЮБОЙ ГАРАНТИИ, ЯВНОЙ ИЛИ ПОДРАЗУМЕВАЕМОЙ, ИЛИ ЛЮБОЙ ДРУГОЙ НЕИСПРАВНОСТИ ДАННОГО ПРОДУКТА. ОТВЕТСТВЕННОСТЬ HELTUN НИ В КОЕМ СЛУЧАЕ НЕ ДОЛЖНА ПРЕВЫШАТЬ СУММУ, ФАКТИЧЕСКИ УПЛАЧЕННУЮ ЗА ПРОДУКТ, НЕЗАВИСИМО ОТ ТОГО, ВОЗНИКАЕТ ЛИ ТАКАЯ ОТВЕТСТВЕННОСТЬ ИЗ ПРЕТЕНЗИИ, ОСНОВАННОЙ НА ГАРАНТИИ, ДЕЛИКТЕ ИЛИ КОНТРАКТЕ. ЭТИ ОГРАНИЧЕНИЯ ОТВЕТСТВЕННОСТИ ОСТАЮТСЯ В СИЛЕ ДАЖЕ В ТОМ СЛУЧАЕ, ЕСЛИ КОМПАНИЯ HELTON БЫЛА ПРЕДУПРЕЖДЕНА О ВОЗМОЖНОСТИ ТАКИХ УБЫТКОВ ИЛИ УЩЕРБА.

В НЕКОТОРЫХ ЮРИСДИКЦИЯХ НЕ ДОПУСКАЕТСЯ ИСКЛЮЧЕНИЕ ИЛИ ОГРАНИЧЕНИЕ СЛУЧАЙНОГО ИЛИ КОСВЕННОГО УЩЕРБА, ПОЭТОМУ ЭТО ОГРАНИЧЕНИЕ МОЖЕТ НЕ ОТНОСИТЬСЯ К ВАМ. ДАННАЯ ОГРАНИЧЕННАЯ ГАРАНТИЯ ЯВЛЯЕТСЯ ЕДИНСТВЕННОЙ ПРЯМОЙ ГАРАНТИЕЙ, КОТОРУЮ HELTUN ДАЕТ НА ЭТОТ ПРОДУКТ.

Если у вас есть какие-либо вопросы относительно этой ограниченной гарантии, пожалуйста, напишите в службу поддержки клиентов HELTUN по адресу support@heltun.com

В случае любого противоречия, несоответствия, расхождения, неопределенности или двусмысленности между «Руководством» на этом языке и на английском языке и в любом последующем переводе на любой другой язык, версия на английском языке имеет преимущественную силу.

APERÇU

L'interrupteur tactile programmable avancé HELTUN HE-TPS04 «Quarto» apporte des capacités «Incroyablement Intelligentes» à l'éclairage de votre maison, aux prises électriques ou aux stores motorisés, aux serrures de porte, aux portails et aux vannes. Il remplace un interrupteur mural existant et offre une surveillance, un contrôle et une programmabilité avancée sur Internet à quatre appareils connectés. Quarto est «Incroyablement Mince» sur le mur, mais regorge de fonctionnalités pour offrir le summum du contrôle et de la commodité.

Contrôle jusqu'à quatre systèmes avec deux sources d'alimentation différentes

Grâce aux relais à quatre canaux de Quarto, il peut gérer: 1) jusqu'à quatre appareils On/Off, 2) deux appareils On/Off et un moteur bidirectionnel, ou 3) deux moteurs bidirectionnels. Deux entrées de canal de relais indépendantes permettent de contrôler des systèmes avec différentes sources d'alimentation ou d'utiliser des sorties de relais comme contacts secs. Chaque relais peut supporter jusqu'à 5 ampères.

Se connecte aux lampes et variateurs Z-Wave

Quarto est un excellent choix pour gérer les systèmes d'éclairage. Il permet la connexion à des lumières et des variateurs Z-Wave contrôlant à la fois On et Off, ainsi que des états d'éclaircissement doux (Up) et de variation douce (Down). Les niveaux de variation peuvent être liés aux rétroéclairages des boutons de Quarto pour fournir un retour de l'état de la lumière connectée (On/Off).

Contrôle les appareils motorisés

Quarto peut également être utilisé pour gérer des systèmes motorisés comme des stores/volets roulants, des portes d'entrée, des vannes d'eau ou des serrures de fenêtres et de portes. Il permet également l'association avec des modules relais pour contrôler l'ouverture et la fermeture des appareils motorisés connectés. Si des capteurs de porte/fenêtre sont installés, ils peuvent être associés aux rétroéclairages du Quarto, ce qui leur permet d'indiquer l'état de l'appareil (ouvert/fermé).

Les boutons tactiles ont plusieurs fonctions

Quarto dispose de quatre boutons tactiles capacitifs à haute sensibilité avec rétro-éclairage bicolore (rouge/bleu) pour chacun. 10 niveaux de luminosité du rétroéclairage peuvent être configurés manuellement ou réglés pour s'adapter automatiquement aux conditions de lumière ambiante, ce qui les rend toujours faciles à voir. Chaque bouton peut être configuré pour contrôler l'état de sortie du relais (# 1-4) dans l'un des neuf modes différents.

Cinq façons de déclencher des scénarios programmés

Une horloge temps réel intégrée (RTC) permet à Quarto de déclencher des scénarios dans lesquels les appareils connectés sont définis selon un calendrier. Une autre fonctionnalité puissante permet à Quarto de déclencher des scénarios d'appareils connectés lorsque la température, l'humidité ou les valeurs du capteur de lumière changent. Les boutons de Quarto peuvent également déclencher directement des scénarios sur le contrôleur - chaque rétro-éclairage indiquant l'état de la scène.

Sachez combien d'énergie vous utilisez

Quarto peut déterminer la quantité d'énergie utilisée par les appareils connectés chaque jour, semaine ou mois. Spécifiez simplement la consommation de la charge en watts pour chaque canal de relais et la logique de l'appareil calculera la consommation totale par rapport au temps écoulé depuis que la sortie était à l'état «ON».

Basé sur la dernière plateforme Z-Wave

Quarto intègre un module de la plateforme Z-Wave Plus v2 700 lui permettant d'être utilisé avec les systèmes domotiques Z-Wave. Il prend en charge les protocoles de sécurité Z-Wave «S0» et «S2», la technologie SmartStart et peut être connecté («associé») à d'autres appareils Z-Wave, tels que des relais, des contrôleurs de moteur, des variateurs, etc.

SPÉCIFICATIONS TECHNIQUES

- Dimensions du cadre avant (sur le mur): 89mm (H) x 89mm (L) x 9mm (P)
- Dimensions du boîtier électronique arrière: 53mm (H) x 53mm (L) x 28mm (P)
- Matériaux: corps en verre trempé, plastique ignifuge
- 5 couleurs de cadre: Blanc, Noir Brillant, Noir Mat, Argent, Chrome
- 6 couleurs de verre: Blanc, Noir, Jaune, Vert, Rouge, Bleu
- 4 boutons tactiles capacitifs
- Rétro-éclairage LED rouge et bleu pour chaque bouton
- 10 niveaux de luminosité (réglables) pour le rétroéclairage de chaque bouton
- Température de fonctionnement: 0°C à +50°C
- Humidité de fonctionnement: 10% à 95% HR
- Alimentation: 85-265VAC 50Hz / 60Hz ou 24-48VDC
- Consommation électrique: <1W
- 4 sorties relais avec charge résistive jusqu'à 5A chacune
- 2 entrées relais indépendantes (contact sec)
- Commutation de relais avec technologie Zero-Cross
- Durée de vie du relais: 100.000 commutations
- Capteur de lumière ambiante interne
- Capteur de température interne
  - Plage de mesure: –30°C to +80°C
  - Précision: ±0.5°C
- Capteur d'humidité interne
  - Plage de mesure: 0% to 80% RH
  - Précision: ±3.0% RH
- Logique logicielle de consommation d'énergie
- Classe IP: IP21
- SDK Z-Wave Plus V2: V7.11
- Module Z-Wave 700: ZGM130S
- Nécessite un montage dans une boîte d'encastrement électrique:
  type rond, carré ou rectangulaire - min. profondeur 40 mm

Déclaration de conformité

Par la présente, Heltun déclare que l'appareil est conforme aux directives:
EMC 2014/30/EU, LVD 2014/35/EU, RED 2014/53/EU, RoHS 2011/65/EU.

INSTALLATION

L'interrupteur tactile «Quarto» HELTUN HE-TPS04 doit être installé par un électricien agréé d'une manière conforme aux réglementations locales et aux codes du bâtiment. Fournissez ces instructions à l'électricien agréé qui installe le HE-TPS04.

AVERTISSEMENT: l'alimentation électrique doit être coupée pendant l'installation.

1. Le placement du HE-TPS04 est de la plus haute importance pour un bon fonctionnement et doit être éloigné de la lumière du soleil et des sources de chaleur directe. Nous recommandons d'installer le HE-TPS04 à environ 1,5 mètre au-dessus du sol.
2. Retirez de l'emballage la partie tactile et la plaque arrière du HE-TPS04.
3. ASSUREZ-VOUS D'ABORD QUE L'ALIMENTATION EST COUPÉE au niveau du disjoncteur principal, puis testez les fils avec une sonde ou un multimètre pour vérifier. Insérez les fils d'alimentation et de chauffage aux bornes du HE-TPS04 en insérant un petit tournevis cruciforme dans la fente sous chaque borne et dévissez pour ouvrir.
   Suivez le schéma de connexion de la figure 1 (ou 2 ou 3 ou 4) et les instructions ci-dessous:
   • **Fils d'alimentation:** Pour l'alimentation AC (85-265 VAC), connectez les fils de phase et neutre aux bornes L et N étiquetées «POWER». Pour l'alimentation CC (24-48 VCC), connectez le fil «+» à la borne L et le fil «-» à la borne N.
   • **Câble source 1:** Connectez la source d'alimentation requise pour les relais 1 et 2 à la borne étiquetée «IN 1-3».
   • **Câble source 2:** Connectez la source d'alimentation requise pour les relais 4 et 5 à la borne étiquetée «IN 4-5».
   • **Charges:** Connectez les charges requises aux bornes de sortie de relais étiquetées «OUT-1», «OUT-2», , «OUT-4», «OUT-5».
   Remarque: HELTUN recommande d'installer des bornes de cordon (embouts de fils électriques) aux extrémités des fils avant de les connecter au du HE-TPS04 (différentes bornes de couleurs sont incluses).
   Remarque: la technologie Zero-Cross n'est pas disponible si l'appareil utilise une tension continue (24-48VDC).
   Serrez les fils à l'aide d'un tournevis cruciforme dans la fente sous chaque fil.
4. Assurez-vous que la plaque arrière du HE-TPS04 est orientée sur le mur avec le mot «TOP» pointé vers le haut, fixez la plaque arrière à la boîte d'encastrement électrique à l'aide des quatre vis fournies (ne serrez pas trop).
   Une fois la plaque arrière fixée au mur, assemblez la partie tactile du HE-TPS04 sur la plaque arrière en alignant d'abord soigneusement les deux connecteurs à encliquetage supérieurs, puis en poussant doucement l'ensemble de la partie tactile jusqu'à ce qu'elle s'enclenche en position tout autour.
5. Ensuite, mettez sous tension le disjoncteur. Le HE-TPS04 démarre avec les paramètres d'usine par défaut d'origine.
6. Retirez le film protecteur transparent de la partie tactile en tirant sur la languette supérieure droite.

DÉMONTAGE

1. Pour démonter, ASSUREZ-VOUS QUE L'ALIMENTATION EST COUPÉE au niveau du disjoncteur principal ET L'ÉCRAN LCD EST VIDE.
2. Pour retirer la partie tactile du HE-TPS04, saisissez fermement en bas et tirez vers l'arrière tout en inclinant vers l'extérieur jusqu'à ce que toutes les languettes se déconnectent.
3. Retirez les vis de la plaque arrière et déconnectez les fils en insérant un petit tournevis cruciforme dans la fente sous chaque fil et en dévissant pour les libérer.

RÉSEAU Z-WAVE

Le HE-TPS04 peut être utilisé dans n'importe quel réseau Z-Wave avec d'autres appareils certifiés Z-Wave d'autres fabricants. Le HELTUN HE-TPS04 agira comme un «répéteur» pour d'autres appareils, quel que soit le fabricant ou la marque, afin d'augmenter la fiabilité de l'ensemble du réseau.

Sécurité

Les modes d'inclusion S0, S2 non autorisés et S2 autorisés sont pris en charge. Si vous utilisez le mode d'inclusion S2 autorisé, la clé de sécurité doit être utilisée pendant le processus d'inclusion. La clé de sécurité est imprimée sur une carte située avec ce guide de démarrage rapide et également sur la plaque arrière du HE-TPS04 (voir les figures 9 et 10).

Remarque: Veillez à enregistrer cette clé. Sans la clé, il est impossible d'effectuer une inclusion en mode autorisé S2.

SmartStart

Les produits compatibles SmartStart peuvent être ajoutés à un réseau Z-Wave en scannant le QR code Z-Wave affiché sur le produit avec des passerelles/contrôleurs qui permettent l'inclusion SmartStart. Dans ce cas, aucune autre action ne sera requise et le produit SmartStart sera ajouté automatiquement dans les dix minutes suivant sa mise sous tension à proximité d'un réseau.

Pour ajouter le HE-TPS04 au réseau Z-Wave à l'aide de SmartStart:

1. Mettez le contrôleur principal dans le « mode ajout » Security S2 Authentified.
2. Entrez le DSK de l'interrupteur tactile «Quarto» dans le contrôleur (ou scannez le QR code).
3. Mettez l'appareil sous tension.
4. Attendez la fin du processus d'ajout.
5. L'ajout réussi sera confirmé par un message sur le contrôleur Z-Wave.

Remarque: Le code de sécurité de l'appareil (DSK) et le QR code SmartStart sont imprimés sur le panneau arrière du HE-TPS04 plus sur la carte de sécurité incluse (voir les figures 9 et 10).

Inclusion du HE-TPS04 dans un réseau Z-Wave existant

Pour ajouter le HE-TPS04 à un réseau Z-Wave existant (c'est-à-dire «inclusion»), procédez comme suit:

1. Démarrez le mode inclusion à partir de la passerelle/contrôleur.
2. Pour démarrer le processus d'inclusion sur le HE-TPS04, appuyez simultanément sur les deux boutons tactiles supérieurs (voir les figure 8) et maintenez-les enfoncés pendant trois secondes.
3. Tous les boutons clignotent alors successivement «bleu-rouge».
4. Si l'inclusion a réussi, tous les boutons deviennent bleus pendant trois secondes.
5. Si l'inclusion n'a pas réussi, tous les boutons deviennent rouges pendant trois secondes. Dans ce cas, répétez le processus d'inclusion.

Suppression du HE-TPS04 du réseau Z-Wave

Pour supprimer le HE-TPS04 d'un réseau Z-Wave (c'est-à-dire «Exclusion»), procédez comme suit:

1. Démarrez le mode exclusion à partir de la passerelle/contrôleur.
2. Pour démarrer le processus d'exclusion sur le HE-TPS04, appuyez simultanément sur les deux boutons tactiles supérieurs (voir les figure 8) et maintenez-les enfoncés pendant trois secondes.
3. Tous les boutons clignotent séquentiellement en bleu-rouge.
4. Si l'exclusion a réussi, tous les boutons deviennent rouges pendant trois secondes.
5. Si l'exclusion n'a pas réussi, tous les boutons deviennent bleus pendant trois secondes. Dans ce cas, répétez le processus d'exclusion.

Remarque: Si le HE-TPS04 a précédemment fait partie d'un réseau Z-Wave et n'a pas été exclu depuis, l'inclusion n'est pas possible sans avoir d'abord effectué une procédure d'exclusion ou de réinitialisation d'usine.

RÉINITIALISATION D'USINE (RES)

Pour réinitialiser le HE-TPS04 aux paramètres d'usine par défaut, appuyez simultanément sur les deux boutons inférieurs (voir les figure 8), et maintenez les tous pendant six secondes. En cas de succès, tous les boutons s'éteindront, puis l'appareil redémarre.
La réinitialisation d'usine changera tous les paramètres à leurs valeurs par défaut d'origine et exclura également l'appareil de tout réseau Z-Wave.
Remarque: Veuillez utiliser cette procédure uniquement lorsque le contrôleur principal du réseau est manquant ou inutilisable.

VERSION COMPLÈTE DU MANUEL D'UTILISATION

Vous pouvez obtenir une version complète du manuel d'utilisation HE-TPS04 en visitant support.heltun.com.

GARANTIE LIMITÉE

HELTUN garantit ce produit contre tout défaut de fabrication ou de matériaux, dans des conditions normales d'utilisation et de service, pendant une période 1 (d'un) an à compter de la date d'achat par le consommateur («Période de garantie»). HELTUN étendra cette période de garantie à 3 (trois) ans à compter de la date d'achat par le consommateur pour tout consommateur qui enregistre sa garantie auprès de HELTUN sur cette page du site Web: bonus.heltun.com. Cette garantie limitée s'applique uniquement au premier utilisateur final du produit et n'est pas transférable.

Si, au cours de la période de garantie, le produit est jugé défectueux ou fonctionne mal en raison de la fabrication ou des matériaux, HELTUN, au choix de HELTUN, réparera ou remplacera le produit défectueux. Si le produit est défectueux, (i) le retourner avec une preuve d'achat datée à l'endroit où il a été acheté; ou (ii) contacter le service client HELTUN par e-mail à support@heltun.com. Le service client d'HELTUN déterminera si le produit doit être retourné ou si un produit de remplacement vous sera envoyé.

À L'EXCEPTION DE LA LOI APPLICABLE, CETTE GARANTIE LIMITÉE EST EN LIEU DE TOUS LES AUTRES ENGAGEMENTS ET GARANTIES, EXPRESSE OU IMPLICITE, Y COMPRIS, SANS S'Y LIMITER, TOUTE GARANTIE IMPLICITE DE QUALITÉ MARCHANDE OU D'ADÉQUATION À UN USAGE PARTICULIER. HELTUN N'OFFRE AUCUNE AUTRE GARANTIE, EXPRESSE OU IMPLICITE.

CETTE GARANTIE LIMITÉE NE COUVRE PAS LES FRAIS D'ENLÈVEMENT OU DE RÉINSTALLATION. CETTE GARANTIE LIMITÉE NE S'APPLIQUE PAS S'IL EST PRÉSENTÉ PAR HELTUN QUE LE DÉFAUT OU LA DÉFAILLANCE A ÉTÉ CAUSÉ PAR DES DOMMAGES FAITS PAR UN CONSOMMATEUR PENDANT L'INSTALLATION. CETTE GARANTIE LIMITÉE EST NULLE SI LES DÉFAUTS RÉSULTENT D'UN DÉFAUT D'INSTALLATION CORRECTE DE CE PRODUIT.

LA SEULE RESPONSABILITÉ D'HELTUN ET LE SEUL RECOURS DU CONSOMMATEUR EN VERTU DE CETTE GARANTIE LIMITÉE SONT DE RÉPARER OU DE REMPLACER LE PRODUIT DANS LES TERMES ÉNONCÉS CI-DESSUS. HELTUN NE SAURAIT ÊTRE TENU RESPONSABLE DE TOUTES PERTES OU DOMMAGES DE QUELQUE NATURE QUE CE SOIT, Y COMPRIS TOUT DOMMAGE ACCESSOIRE OU CONSÉCUTIF RÉSULTANT, DIRECTEMENT OU INDIRECTEMENT, DE TOUTE VIOLATION DE TOUTE GARANTIE, EXPRESSE OU IMPLICITE, OU DE TOUTE AUTRE DÉFAILLANCE DE CE PRODUIT. EN AUCUN CAS, LA RESPONSABILITÉ DE HELTUN NE DÉPASSERA LE MONTANT RÉELLEMENT PAYÉ POUR LE PRODUIT SI UNE TELLE RESPONSABILITÉ DÉCOULERA D'UNE RÉCLAMATION FONDÉE SUR LA GARANTIE, LE TORT OU LE CONTRAT. CES LIMITATIONS DE RESPONSABILITÉ RESTERONT EN VIGUEUR MÊME SI HELTUN A ÉTÉ AVISÉ DE LA POSSIBILITÉ DE TELLES BLESSURES, PERTES OU DOMMAGES.

CERTAINES JURIDICTIONS N'AUTORISENT PAS L'EXCLUSION OU LA LIMITATION DES DOMMAGES ACCESSOIRES OU CONSÉCUTIFS, CETTE LIMITATION PEUT NE PAS S'APPLIQUER À VOUS. CETTE GARANTIE LIMITÉE EST LA SEULE GARANTIE EXPRESSE QUE HELTUN FAIT SUR CE PRODUIT.

Si vous avez des questions concernant cette garantie limitée, veuillez contacter le service client HELTUN à support@heltun.com.

En cas de conflit, de divergence, de contradiction, d'incertitude ou d'ambiguïté entre cette langue et la version anglaise de ce" Guide de démarrage rapide "et toute traduction ultérieure dans une autre langue de celui-ci, la version anglaise régira et prévaudra.

ÜBERBLICK

Der fortschrittliche programmierbare HELTUN HE-TPS04-Touchpanel-Schalter „Quarto“ bietet „Unglaublich Intelligente“ Funktionen für die Beleuchtung Ihres Hauses, Steckdosen oder motorisierte Jalousien, Türschlösser, Tore und Ventile. Es ersetzt einen vorhandenen In-Wall-Switch und bietet vier verbundenen Geräten Überwachung, Steuerung und erweiterte Programmierbarkeit über das Internet. Quarto ist „Unglaublich Dünn“ an der Wand und bietet zahlreiche Funktionen, die ein Höchstmaß an Kontrolle und Komfort bieten.

Steuert bis zu fvier Systeme mit zwei verschiedenen Stromquellen

Dank der vierkanaligen Relais von Quarto können entweder: 1) bis zu vier Ein / Aus-Geräte, 2) zwei Ein / Aus-Geräte und ein bidirektionaler Motor oder 3) zwei bidirektionale Motoren verwaltet werden. Zwei unabhängige Relaiskanaleingänge ermöglichen die Steuerung von Systemen mit unterschiedlichen Stromquellen oder die Verwendung von Relaisausgängen als Trockenkontakte. Jedes Relais kann mit bis zu 5 Ampere geladen werden.

Verbindung zu Z-Wave-Lichtern und -Dimmern

Quarto ist eine ausgezeichnete Wahl für die Verwaltung von Beleuchtungssystemen. Es ermöglicht den Anschluss an Z-Wave-Leuchten und -Dimmer, die sowohl Ein als auch Aus steuern, sowie sanfte Aufhellungs- (Auf) und glatte Abblendzustände (Ab). Dimmerstufen können an die Hintergrundbeleuchtung der Quarto-Tasten gebunden werden, um eine Rückmeldung über den Status des angeschlossenen Lichts (Ein / Aus) zu erhalten.

Steuert motorisierte Geräte

Quarto kann auch zur Verwaltung motorisierter Systeme wie Jalousien, Einfahrtstore, Wasserventile oder Fenster- und Türschlösser verwendet werden. Es ermöglicht auch die Zuordnung zu Relaisschaltern, um das Öffnen und Schließen angeschlossener motorisierter Geräte zu steuern. Wenn Tür- / Fenstersensoren installiert sind, können sie mit Quarto-Hintergrundbeleuchtungen verknüpft sein, sodass sie den Gerätezustand anzeigen können (offen / geschlossen).

Touch-Panel-Tasten haben mehrere Funktionen

Quarto verfügt über vier hochempfindliche kapazitive Touch-Tasten mit jeweils zweifarbiger Hintergrundbeleuchtung (rot / blau). 10 Helligkeitsstufen der Hintergrundbeleuchtung können manuell konfiguriert oder so eingestellt werden, dass sie sich automatisch an die Umgebungslichtbedingungen anpassen, sodass sie immer gut sichtbar sind. Jede Taste kann so konfiguriert werden, dass der Relaisausgangszustand (Nr. 1-4) in einem von neun verschiedenen Modi gesteuert wird.

Fünf Möglichkeiten, programmierte Szenarien auszulösen

Mit einer integrierten Echtzeituhr (RTC) kann Quarto Szenarien auslösen, in denen verbundene Geräte auf einen Zeitplan festgelegt sind. Mit einer weiteren leistungsstarken Funktion kann Quarto Szenarien für angeschlossene Geräte auslösen, wenn sich die Werte für Temperatur, Luftfeuchtigkeit oder Lichtsensor ändern. Quarto-Tasten können auch direkt Szenarien auf dem Controller auslösen - wobei jede Hintergrundbeleuchtung den Szenenstatus anzeigt.

Kennen Sie ihren Energieverbrauch

Quarto kann bestimmen, wie viel Energie von angeschlossenen Geräten an einem bestimmten Tag, einer bestimmten Woche oder einem bestimmten Monat verbraucht wird. Geben Sie einfach den Verbrauch der Last in Watt für jeden Relaiskanal an, und die Gerätelogik berechnet den Gesamtverbrauch im Verhältnis zu der Zeit seit dem Einschalten des Ausgangs.

Basierend auf der neuesten Z-Wave-Plattform

Der HE-TPS04 verfügt über ein integriertes Z-Wave Plus v2 700-Plattformmodul, welches es erlaubt ihn zusammen mit Z-Wave-Hausautomationssystemen zu verwenden. Der HE-TPS04 unterstützt die Z-Wave Sicherheitsprotokolle „S0“ und „S2“ sowie die SmartStart-Technologie und kann mit anderen Z-Wave-Geräten wie Relais, Motorsteuerungen, Schaltern usw. verbunden werden („Inklusion“).

TECHNISCHE SPEZIFIKATIONEN

- Abmessungen des vorderen Rahmens (an der Wand): 89 mm (H) x 89 mm (B) x 9 mm (T)
- Abmessungen des hinteren Elektronikgehäuses: 53 mm (H) x 53 mm (B) x 28 mm (T)
- Materialien: Gehärtete Glasscheibe, flammhemmender Kunststoff
- 5 Rahmenfarben: Weiß, Glanzschwarz, Mattschwarz, Silber, Chrom
- 6 Glasfarben: Weiß, Schwarz, Gelb, Grün, Rot, Blau
- 4 kapazitive Tasten
- Rote und blaue LED-Hintergrundbeleuchtung für jede Taste
- 10 Helligkeitsstufen (einstellbar) für jede Tastenbeleuchtung
- Betriebstemperatur: 0°C bis +50° z
- Betriebsfeuchtigkeit: 10% bis 95% rF
- Stromversorgung: 85-265 VAC, 50 Hz / 60 Hz oder 24-48 VDC
- Leistungsaufnahme: <1W
- 4-Kanal-Relaisausgänge mit einer ohmschen Last von jeweils bis zu 5A
- 2 unabhängige Relaiseingänge (Trockenkontakt)
- Relaisumschaltung mit Nulldurchgangstechnologie
- Relaislebensdauer: 100.000 Schalter
- Interner Umgebungslichtsensor
- Interner Temperatursensor
  - Messbereich: –30°C bis +80°C.
  - Genauigkeit: ±0.5°C.
- Interner Feuchtigkeitssensor
  - Messbereich: 0% bis 80% rF
  - Genauigkeit: ±3.0% rF
- Software-Energieverbrauchslogik
- IP-Klasse: IP21
- Z-Wave Plus V2 SDK: V7.11
- Z-Wave 700-Modul: ZGM130S
- Erfordert die Montage zum Spülen des elektrischen Anschlusskastens: runder, quadratischer oder rechteckiger Typ - min. Tiefe 40mm

Konformitätserklärung

Hiermit erklärt Heltun, dass das Gerät die folgenden Richtlinien erfüllt:

EMC 2014/30/EU, LVD 2014/35/EU, RED 2014/53/EU, RoHS 2011/65/EU.

INSTALLIERUNG

Der HELTUN HE-TPS04 Touch-Panel-Schalter „Quarto“ muss von einem zugelassenen Elektriker in einer Weise installiert werden, die den örtlichen Vorschriften und Bauvorschriften entspricht. Geben Sie diese Anweisungen an den zugelassenen Elektriker weiter, der den HE-TPS04 installiert.

WARNUNG: Während der Installation muss die Stromversorgung ausgeschaltet sein.

1. Die Platzierung des HE-TPS04 ist für den ordnungsgemäßen Betrieb von größter Bedeutung und muss von Sonnenlicht und direkten Wärmequellen ferngehalten werden. Wir empfehlen, den HE-TPS04 ca. 1,5 m über dem Boden zu installieren.
2. Entfernen Sie die Touch-Panel-Einheit und die Rückplatte des HE-TPS04 aus der Verpackung.
3. Stellen Sie zunächst sicher, dass die Stromversorgung am Hauptschalter ausgeschaltet ist, und testen Sie dann die Drähte mit einer Sonde oder einem Multimeter, um dies zu überprüfen. Führen Sie die Drähte in die richtigen HE-TPS04-Klemmen ein, indem Sie einen kleinen Kreuzschlitzschraubendreher in den Schlitz unter jeder Klemme einführen und zum Öffnen abschrauben.
   Befolgen Sie die Anschlusspläne in Abbildung 1 (oder 2 oder 3 oder 4) und die folgenden Anweisungen:
   • **Stromkabel:** Bei Wechselstrom (85-265 VAC) die Leitungs- und Neutralleitungskabel an die mit „POWER“ gekennzeichneten L & N-Klemmen anschließen. Bei Gleichstrom (24-48 VDC) das Kabel „+“ an Klemme L und das Kabel „-“ an Klemme N anschließen.
   • **Kabel Quelle 1:** Schließen Sie die erforderliche Stromquelle für die Relais 1 und 2 an die mit „IN 1-3“ gekennzeichnete Klemme an.
   • **Kabel Quelle 2:** Schließen Sie die erforderliche Stromquelle für die Relais 4 und 5 an die Klemme mit der Bezeichnung „IN 4-5“.
   • **Lasten:** Schließen Sie die erforderlichen Lasten an die Relaisausgangsklemmen mit den Bezeichnungen „OUT-1“, „OUT-2“, , „OUT-4“, „OUT-5“ an.
   Hinweis: HELTUN empfiehlt, Kabelklemmen (elektrische Kabelzwingen) an den Enden der Drähte zu installieren, bevor Sie sie an die HE-TPS04 anschließen (verschiedene Farbklemmen sind enthalten).
   Hinweis: Die Zero-Cross-Technologie ist nicht verfügbar, wenn das Gerät Gleichspannung (24-48 VDC) verwendet.
   Ziehen Sie die Drähte mit einem Kreuzschlitzschraubendreher im Schlitz unter jedem Draht fest.
4. Stellen Sie sicher, dass die HE-TPS04-Rückplatte mit dem Wort „TOP“ nach oben an der Wand ausgerichtet ist, und befestigen Sie die Rückplatte mit den vier mitgelieferten Schrauben an der elektrischen Anschlussdose (nicht zu fest anziehen).
   Sobald die Rückplatte an der Wand befestigt ist, montieren Sie die HE-TPS04-Touchpanel-Einheit auf der Rückplatte, indem Sie zuerst die beiden oberen Schnappverbindungen vorsichtig ausrichten und dann die gesamte Panel-Einheit vorsichtig drücken, bis sie rundum einrastet.
5. Schalten Sie als nächstes die Hauptstromversorgung am Leistungsschalter ein. Der HE-TPS04 startet mit den ursprünglichen Werkseinstellungen.
6. Entfernen Sie die durchsichtige Schutzfolie von der Touch-Panel-Einheit, indem Sie an der oberen rechten Lasche ziehen.

DEMONTAGE

1. Stellen Sie zum Zerlegen sicher, dass die Stromversorgung am Hauptschalter ausgeschaltet und der LCD-Bildschirm leer ist.
2. Um die HE-TPS04 Touchpanel-Einheit zu entfernen, fassen Sie sie unten fest an und ziehen Sie sie zurück, während Sie sie ausschwenken, bis sich alle Laschen lösen.
3. Entfernen Sie die Schrauben von der Rückplatte und trennen Sie die Drähte, indem Sie einen kleinen Kreuzschlitzschraubendreher in den Schlitz unter jedem Draht einführen abschrauben bis sich der Draht löst.

Z-WAVE NETZWERK

Der HE-TPS04 kann in jedem Z-Wave-Netzwerk mit anderen Z-Wave-zertifizierten Geräten anderer Hersteller betrieben werden. Der HELTUN HE-TPS04 fungiert als „Repeater" für andere Geräte, unabhängig von Hersteller oder Marke, um die Zuverlässigkeit des gesamten Netzwerks zu erhöhen.

Sicherheit

Nicht autorisierte S0-, S2- und S2-autorisierte ‚Inklusion-Zustände' werden unterstützt. Wenn Sie den S2 autorisierten ‚Inklusion-Zustand' verwenden, sollte der Sicherheitsschlüssel während des Verbindens verwendet werden. Der Sicherheitsschlüssel befindet sich auf einer Karte, die dieser Kurzanleitung beiliegt, sowie auf der HE-TPS04-Rückplatte (siehe Abbildungen 9 und 10).

Hinweis: Verwahren Sie den Sicherheitsschlüssel unbedingt sicher. Ohne den Sicherheitsschlüssel ist es nicht möglich, eine Verbindung im autorisierten S2-Modus herzustellen.

SmartStart

SmartStart-fähige Produkte können zu einem Z-Wave-Netzwerk hinzugefügt werden, indem der auf dem Produkt angezeigte Z-Wave-QR-Code mit Gateways / Controllern gescannt wird, die die SmartStart-Verbindung ermöglichen. In diesem Fall sind keine weiteren Maßnahmen erforderlich, und das SmartStart-Produkt wird innerhalb von zehn Minuten nach dem Einschalten in der Nähe eines Netzwerks automatisch hinzugefügt.

So fügen Sie den HE-TPS04 mit SmartStart zu einem Z-Wave-Netzwerk hinzu:

1. Stellen Sie den Hauptcontroller auf S2-authorisuerten "Add Mode".
2. Geben Sie den DSK des Thermostats in die Steuerung ein (oder scannen Sie den QR-Code).
3. Schalten Sie das Gerät ein.
4. Warten Sie, bis der Vorgang des Hinzufügens abgeschlossen ist.
5. Das erfolgreiche Hinzufügen wird durch eine Meldung auf dem Z-Wave-Controller bestätigt.

Hinweis: Der Gerätesicherheitscode (DSK) und der SmartStart-QR-Code befinden sich auf der Rückseite des HE-TPS04 sowie auf der mitgelieferten Sicherheitskarte (siehe Abbildungen 9 und 10).

Einbindung des HE-TPS04 in ein vorhandenes Z-Wave-Netzwerk

Gehen Sie wie folgt vor, um den HE-TPS04 zu einem vorhandenen Z-Wave-Netzwerk hinzuzufügen (d. H. "Einschluss"):

1. Starten Sie den Einschlussmodus vom Gateway / Controller aus.
2. Um den Einschlussvorgang am HE-TPS04 zu starten, drücken Sie gleichzeitig die beiden oberen Touch-Tasten (siehe Abbildungen 8) und halten Sie sie drei Sekunden lang gedrückt.
3. Alle Tasten blinken dann nacheinander „blau-rot".
4. Wenn die Aufnahme erfolgreich war, werden alle Tasten drei Sekunden lang blau.
5. Wenn die Aufnahme nicht erfolgreich war, werden alle Tasten drei Sekunden lang rot. In diesem Fall wiederholen Sie den Einschlussprozess.

Entfernen des HE-TPS04 aus dem Z-Wave-Netzwerk

Gehen Sie wie folgt vor, um den HE-TPS04 aus einem Z-Wave-Netzwerk zu entfernen (d. H. "Ausschluss"):

1. Starten Sie den Ausschlussmodus vom Gateway / Controller aus.
2. Um den Ausschlussvorgang am HE-TPS04 zu starten, drücken Sie gleichzeitig die beiden oberen Berührungstasten (siehe Abbildungen 8) und halten Sie sie drei Sekunden lang gedrückt.
3. Alle Tasten blinken nacheinander blau-rot.
4. Wenn der Ausschluss erfolgreich war, werden alle Tasten drei Sekunden lang rot.
5. Wenn der Ausschluss nicht erfolgreich war, werde alleTasten drei Sekunden lang blau. In diesem Fall wiederholen Sie den Ausschlussvorgang.

Hinweis: Wenn der HE-TPS04 zuvor Teil eines Z-Wave-Netzwerks war und seitdem nicht ausgeschlossen wurde, ist das Einschließen nicht möglich, ohne zuvor einen Ausschluss oder ein Zurücksetzen auf Werkseinstellungen durchzuführen.

ZURÜCKSETZEN AUF WERKSEINSTELLUNGEN (RES)

Um den HE-TPS04 auf die Werkseinstellungen zurückzusetzen, drücken Sie gleichzeitig die beiden unteren Tasten (siehe Abbildungen 8) und halten Sie alle sechs Sekunden lang gedrückt. Bei Erfolg werden alle Tasten ausgeschaltet, und das Gerät wird neu gestartet.
Durch das Zurücksetzen auf die Werkseinstellungen werden alle Parameter auf ihre ursprünglichen Werkseinstellungen zurückgesetzt und das Gerät von jedem Z-Wave-Netzwerk ausgeschlossen.
Hinweis: Verwenden Sie dieses Verfahren nur, wenn der primäre Netzwerkcontroller fehlt oder anderweitig nicht funktioniert.

VOLLSTÄNDIGE VERSION DES BETRIEBSANLEITUNGS

Eine Vollversion der Bedienungsanleitung des HE-TPS04 erhalten Sie bei support.heltun.com.

EINGESCHRÄNKTE GARANTIE

HELTUN garantiert, dass dieses Produkt bei normalem Gebrauch und Service für einen Zeitraum von 1 (einem) Jahr ab dem Datum des Kaufs durch den Verbraucher frei von Verarbeitungs- oder Materialfehlern ist ("Garantiezeit"). HELTUN verlängert diese Garantiezeit auf 3 (drei) Jahre ab dem Datum des Kaufs durch den Verbraucher für jeden Verbraucher, der seine Garantie bei HELTUN auf dieser Website registriert: bonus.heltun.com. Diese beschränkte Garantie gilt nur für den ersten Endbenutzer des Produkts und ist nicht übertragbar.

Wenn während der Garantiezeit festgestellt wird, dass das Produkt defekt ist oder fehlerhaft funktioniert aufgrund von Verarbeitung oder Material, repariert oder ersetzt HELTUN das defekte Produkt, nach Wahl von HELTUN. Wenn das Produkt defekt ist, (i) senden Sie es mit datiertem Kaufnachweis an den Ort zurück, an dem es gekauft wurde; oder (ii) kontaktieren Sie den HELTUN-Kundendienst per E-Mail unter support@heltun.com. Der HELTUN-Kundendienst entscheidet, ob das Produkt zurückgegeben werden soll oder ob ein Ersatzprodukt an Sie gesendet wird.

SOFERN DIES NICHT ANDERWEITIG DURCH GELTENDES RECHT VORGESEHEN IST, ERSETZT DIESE BESCHRÄNKTE GARANTIE ALLE ANDEREN ZUSICHERUNGEN UND GEWÄHRLEISTUNGEN, ENTWEDER AUSDRÜCKLICH ODER STILLSCHWEIGEND, OHNE EINSCHRÄNKUNG, JEGLICHE STILLSCHWEIGENDEN GARANTIEN FÜR DIE EIGNUNG FÜR EINEN BESTIMMTEN ZWECK ODER NICHT-VERLETZUNG. HELTUN ÜBERNIMMT KEINE ANDEREN AUSDRÜCKLICHEN ODER STILLSCHWEIGENDEN GEWÄHRLEISTUNGEN.

DIESE BESCHRÄNKTE GARANTIE UMFASST KEINE KOSTEN FÜR ENTFERNUNG ODER WIEDERINSTALLATION. DIESE BESCHRÄNKTE GARANTIE GILT NICHT, WENN VON HELTUN GEZEIGT WIRD, DASS DER FEHLER ODER DIE STÖRUNG DURCH SCHÄDEN VERURSACHT WURDE FÜR DIE DER VERBRAUCHER VERANTWORTLICH IST, EINSCHLIESSLICH DER INSTALLATION. DIESE BESCHRÄNKTE GARANTIE IST NICHTIG, WENN DER DEFEKT ODER DIE DEFEKTE DURCH FEHLERHAFTE INSTALLATION DIESES PRODUKTS VERURSACHT WURDEN.

DIE ALLEINIGE VERANTWORTUNG VON HELTUN UND DIE ALLEINIGE ABHILFE DES VERBRAUCHERS IM RAHMEN DIESER BESCHRÄNKTEN GARANTIE BESTEHT DARIN, DAS PRODUKT INNERHALB DER OBEN GENANNTEN BEDINGUNGEN ZU REPARIEREN ODER ZU ERSETZEN. HELTUN ÜBERNIMMT KEINE HAFTUNG FÜR VERLUSTE ODER SCHÄDEN JEGLICHER ART, EINSCHLIESSLICH VON NEBEN- ODER FOLGESCHÄDEN, DIE DIREKT ODER INDIREKT AUS EINER GEWÄHRLEISTUNG, EINEM AUSDRÜCKLICHEN ODER STILLSCHWEIGENDEN GARANTIEVERLETZUNG ODER EINEM ANDEREN FEHLER DIESES FEHLERS ENTSTEHEN. IN KEINEM FALL ÜBERSTEIGT DIE HAFTUNG VON HELTUN DEN TATSÄCHLICH FÜR DAS PRODUKT GEZAHLTEN BETRAG, UNABHÄNGIG DAVON, OB DIESE HAFTUNG AUS EINEM ANSPRUCH AUF GEWÄHRLEISTUNG, SCHADEN ODER VERTRAG RESULTIERT. DIESE HAFTUNGSBESCHRÄNKUNGEN BLEIBEN AUCH IN EFFEKT, WENN HELTUN AUF DIE MÖGLICHKEIT DIESER VERLETZUNGEN, VERLUSTE ODER SCHÄDEN HINGEWIESEN WURDE.

EINIGE JURISDIKTIONEN VERBIETEN DEN AUSSCHLUSS ODER DIE EINSCHRÄNKUNG VON NEBEN- ODER FOLGESCHÄDEN, SODASS DIESE EINSCHRÄNKUNG MÖGLICHERWEISE NICHT FÜR SIE GILT. DIESE BESCHRÄNKTE GARANTIE IST DIE EINZIGE AUSDRÜCKLICHE GARANTIE, DIE HELTUN FÜR DIESES PRODUKT GIBT.

Wenn Sie Fragen zu dieser eingeschränkten Garantie haben, wenden Sie sich bitte an den HELTUN-Kundendienst unter support@heltun.com.

Im Falle von Konflikten, Diskrepanzen, Widersprüchen, Unsicherheiten oder Unklarheiten zwischen diesem Wortlaut und der englischen Originalversion dieser „Kurzanleitung“ und einer späteren Übersetzung in eine andere Sprache gilt die englische Originalversion.

OVERZICHT

De HELTUN HE-TPS04 geavanceerde programmeerbare aanraakschermschakelaar "Quarto" brengt 'Impossibly Smart' mogelijkheden naar uw huisverlichting, stopcontacten of gemotoriseerde jaloezieën, deursloten, poorten en kleppen. Het vervangt een bestaande wandschakelaar en biedt via internet bewaking, bediening en geavanceerde programmeerbaarheid voor vier aangesloten apparaten. Quarto is 'Impossibly Thin' aan de muur, maar zit boordevol functies voor ultieme controle en gemak.

Bedient maximaal vier systemen met twee verschillende stroombronnen

Dankzij Quarto's vier kanaals relais kan hij ofwel: 1) tot vier aan / uit-apparaten, 2) twee aan / uit-apparaten en één bidirectionele motor of 3) twee bidirectionele motoren beheren. Twee onafhankelijke relaiskanaalingangen maken het mogelijk om systemen met verschillende stroombronnen te besturen of om relaisuitgangen als droge contacten te gebruiken. Elk relais kan tot 5 Ampère worden geladen.

Kan worden aangesloten op Z-Wave-lampen en dimmers

Quarto is een uitstekende keuze voor het beheer van verlichtingssystemen. Het maakt verbinding mogelijk met Z-Wave-lampen en dimmers die zowel aan als uit regelen, evenals soepele helderder (omhoog) en vloeiende dim (omlaag) toestanden. Dimniveaus kunnen worden gekoppeld aan de achtergrondverlichting van de Quarto-knop om feedback te geven over de aangesloten lichtstatus (aan / uit).

Bestuurt gemotoriseerde apparaten

Quarto kan ook worden gebruikt voor het beheer van gemotoriseerde systemen zoals jaloezieën, opritpoorten, waterkleppen of raam- en deursloten. Het maakt ook koppeling met relaisschakelaars mogelijk om het openen en sluiten van aangesloten gemotoriseerde apparaten te regelen. Als er deur- / raamsensoren zijn geïnstalleerd, kunnen deze worden geassocieerd met Quarto-achtergrondverlichting, waardoor ze de apparaatstatus kunnen aangeven (open / gesloten).

Knoppen op het aanraakpaneel hebben meerdere functies

Quarto heeft vier aanraaktoetsen met hoge gevoeligheid en tweekleurige achtergrondverlichting (rood / blauw) voor elke aanraaktoets. 10 helderheidsniveaus voor achtergrondverlichting kunnen handmatig worden geconfigureerd of ingesteld om zich automatisch aan te passen aan de omgevingslichtomstandigheden, waardoor ze altijd gemakkelijk te zien zijn. Elke knop kan worden geconfigureerd om de relaisuitgangstatus (# 1-4) in negen verschillende modi te regelen.

Vijf manieren om geprogrammeerde scenario's te activeren

Een ingebouwde Real Time Clock (RTC) stelt Quarto in staat scenario's te activeren waarbij aangesloten apparaten volgens een schema zijn ingesteld. Met een andere krachtige functie kan Quarto scenario's voor verbonden apparaten activeren wanneer de waarden van temperatuur, vochtigheid of lichtsensor veranderen. Quarto-knoppen kunnen ook rechtstreeks scenario's op de controller activeren - waarbij elke achtergrondverlichting de scènestatus aangeeft.

Weet hoeveel je verbruikt

Quarto kan bepalen hoeveel energie wordt verbruikt door aangesloten apparaten op een bepaalde dag, week of maand. Specificeer gewoon het verbruik van de belasting in watt voor elk relaiskanaal en de apparaatlogica berekent het totale verbruik in verhouding tot de tijd sinds de uitgang in de 'AAN'-toestand was.

Gebaseerd op het nieuwste Z-Wave-platform

Quarto integreert een Z-Wave Plus v2 700-platformmodule, zodat deze kan worden gebruikt met Z-Wave-domoticasystemen. Het ondersteunt Z-Wave 'S0' en 'S2' beveiligingsprotocollen, SmartStart-technologie en kan worden aangesloten ("geassocieerd") met andere Z-Wave-apparaten, zoals relais, motorcontrollers, dimmers, enz.

TECHNISCHE SPECIFICATIES

- Afmetingen van het front (zicht gedeelte): 89mm (H) x 89mm (W) x 9mm (D)
- Afmetingen inbouwgedeelte: 53mm (H) x 53mm (W) x 28mm (D)
- Materialen: gehard glazen Touch bediening, brandvertragend plastic
- 5 framekleuren: wit, glanzend zwart, mat zwart, zilver, chroom
- 6 glaskleuren: wit, zwart, geel, groen, rood, blauw
- 4 capacitieve aanraaktoetsen
- Rood en blauwe indicatie led voor elke knop
- 10 dimniveau (instelbaar) als achtergrond verlichting
- Bedrijfstemperatuur: 0°C tot +50°C
- Bedrijfsvochtigheid: 10% tot 95% RH
- Voeding: 85-265VAC 50Hz / 60Hz of 24-48VDC
- Stroomverbruik: <1W
- 4 kanaals relais uitgang met maximale resistieve belasting: 5A per uitgang
- 2 onafhankelijke relaisingang (droog contact)
- Relaisschakeling met zero-cross-technologie
- Levensduur relais: 100.000 schakelingen
- Interne omgevingslichtsensor
- Interne temperatuursensor
  - Meetbereik: -30°C tot +80°C
  - Nauwkeurigheid: ± 0.5°C
- Interne vochtigheidssensor
  - Meetbereik: 0 tot 80% RH
  - Nauwkeurigheid: ±3.0% RH
- Software logica voor energieverbuik
- IP-klasse: IP21
- Z-Wave Plus V2 SDK: V7.11
- Z-Wave 700-module: ZGM130S
- Vereist montage in een elektrische inbouwdoos (rond, vierkant of rechthoekig) met een minimale diepte van 40mm

Conformiteitsverklaring

Hierbij verklaart Heltun dat het apparaat voldoet aan de richtlijnen:

EMC 2014/30/EU, LVD 2014/35/EU, RED 2014/53/EU, RoHS 2011/65/EU.

INSTALLATIE

De HE-TPS04 Touch Schakelaar 'Quarto' moet worden geïnstalleerd door een erkende elektricien op een manier die in overeenstemming is met de lokale (bouw)voorschriften. Geef deze instructies aan de bevoegde elektricien die de HE-TPS04 installeert.

WAARSCHUWING: Tijdens de installatie moet de elektrische voeding worden uitgeschakeld.

1. Een juiste plaatsing van de HE-TPS04 is van het grootste belang voor een goede werking en moet uit de buurt van zonlicht en bronnen van directe warmte. Raden we aan de HE-TPS04 te installeren ongeveer 1,5 meter boven de vloer.
2. Haal de Touch Schakelaar en de achterplaat van de HE-HT01 uit de verpakking.
3. ZORG ER EERST VOOR DAT DE STROOM IS UITGESCHAKELD via de hoofdstroomschakelaar en test vervolgens de draden met een sonde of multimeter om dit te verifiëren.

   Steek de stroomdraden in de juiste HE-TPS04 -aansluitingen door een kleine kruiskop schroevendraaier te gebruiken en de benodigde aansluitingen aan de achterzijde open te schroeven.

   Volg het aansluitschema in Figuur 1 (of 2 of 3 of 4) en de onderstaande instructies:

   • **Voedingskabels:** Voor wisselstroom (85-265VAC) sluit u de fase- en nuldraad aan op de L & N-aansluiting met het label "POWER". Voor gelijkstroom (24-48 VDC) sluit u de "+" draad aan op klem L en de "-" draad aan klem N.

   • **Voeding 1e input:** Sluit de vereiste stroombron voor relais 1en 2 aan op de aansluiting met het label "IN 1-3".

   • **Voeding 2e input:** Sluit de vereiste stroombron voor relais 4 en 5 aan op de aansluiting met het label “IN 4-5".

   • **Belastingen:** Sluit de juiste belastingen aan op de relaisuitgangen met het label "OUT-1", "OUT-2", , "OUT-4", "OUT-5".

   Opmerking: HELTUN raadt aan om snoeraansluitingen (adereindhulzen) op de uiteinden van de draden te installeren voordat u ze aansluit op de HE-TPS04 (klemmen met verschillende kleuren zijn inbegrepen).

   Opmerking: Zero-Cross-technologie is niet beschikbaar als het apparaat gelijkspanning (24-48 VDC) gebruikt.

   Draai de draden vast met een kruiskopschroevendraaier.
4. Zorg ervoor dat de HE-TPS04 achterplaat op de muur is gericht met het woord "TOP" naar boven, bevestig de achterplaat op de elektrische aansluitdoos met de vier meegeleverde schroeven (niet te vast aandraaien). Zodra de achterplaat aan de muur is bevestigd, monteert u de HE-TPS04 Touch Schakelaar op de achterplaat door eerst de twee bovenste klik connectoren voorzichtig uit te lijnen en vervolgens voorzichtig de hele Touch schakelaar te bevestigen totdat deze helemaal op zijn plaats 'klikt'.
5. Schakel vervolgens de stroom in op de stroomonderbreker. De HE-TPS04 start op met de originele standaard fabrieksinstellingen.
6. Verwijder de doorzichtige beschermfolie van de Touch Schakelaar door aan het lipje rechtsboven te trekken.

DEMONTAGE

1. Zorg er om te demonteren voor dat de stroom is uitgeschakeld en dat het scherm leeg is.
2. Om de HE-TPS03 Touch Schakelaar te verwijderen, houd je het stevig vast aan de onderkant en trekt het naar achteren terwijl je het naar buiten kantelt tot alle connecties worden verbroken.
3. Verwijder de schroeven van de achterplaat en maak de draden los met behulp van een kleine kruiskopschroevendraaier bij elke aansluiting waar een draad in zit.

Z-wave netwerk

De HE-TPS04 kan in elk Z-Wave-netwerk worden gebruikt met andere Z-Wave-gecertificeerde apparaten van andere fabrikanten. De HELTUN HE-TPS04 fungeert als 'repeater' voor andere apparaten, ongeacht fabrikant of merk om de betrouwbaarheid van het totale netwerk te vergroten.

Beveiliging

S0, S2 ongeautoriseerd en S2 geautoriseerde inclusion methoden worden ondersteund. Als je de S2 geautoriseerde inclusion modus gebruikt moet de beveiligingssleutel worden gebruikt tijdens dit proces. De beveiligingssleutel wordt afgedrukt op een kaart die bij deze handleiding is gevoegd maar is ook terug te vinden op de HE-TPS04 achterplaat (zie afbeeldingen 9 en 10).

Opmerking: Zorg ervoor dat je deze sleutel opslaat. Zonder de sleutel is het onmogelijk om een inclusion in de geautoriseerde S2-modus uit te voeren.

SmartStart

SmartStart-compatibele producten kunnen worden toegevoegd aan een Z-Wave-netwerk door de Z-Wave QR-code te scannen die wordt weergegeven op het product en in combinatie met gateways / controllers die voorzien in de mogelijkheid tot SmartStart-inclusion. In dit geval zal er geen verdere actie hoeven te worden ondernomen om het product aan te melden en zal deze automatisch worden toegevoegd binnen 10 minuten nadat het product is ingeschakeld en binnen het bereik is van een Z-wave netwerk.

Om de HE-TPS04 toe te voegen aan het Z-Wave-netwerk met SmartStart:

1. Stel je de hoofdcontroller in op Security S2 Geverifieerde "Add Mode".
2. Voer je de DSK van de Touch Schakelaar in op de controller (of scan de QR-code).
3. Zorg je ervoor dat het product onder spanning staat.
4. Wacht je tot het toevoegen is voltooid.
5. Succesvol toevoegen wordt bevestigd door het weergeven met een melding aan de hoofdcontroller.

Opmerking: De apparaatbeveiligingscode (DSK) en SmartStart QR-code zijn afgedrukt op het HE- TPS04 achterpaneel en op de meegeleverde beveiligingskaart (zie afbeeldingen 9 en 10).

De HE-TPS04 includen in een bestaand Z-wave netwerk

Ga als volgt te werk om de HE-TPS04 toe te voegen aan een bestaand Z-Wave-netwerk (d.w.z. "inclusion"):

1. Start het inclusion vanaf de gateway / controller.
2. Om het inclusion proces op de HE-TPS04 te starten, drukt u tegelijkertijd op de twee bovenste touch schakelaars (zie afbeeldingen 8) en houdt u ze drie seconden vast.
3. Alle knoppen knipperen achtereenvolgens blauw-rood.
4. Als de inclusion is gelukt, worden de alle knoppen drie seconden blauw.
5. Als de inclusion niet is gelukt, worden de alle knoppen drie seconden rood. Herhaal in dat geval het opnameproces.

De HE-TPS04 excluden uit een bestaand Z-wave netwerk

Ga als volgt te werk om de HE-TPS04 uit een Z-Wave-netwerk te verwijderen (d.w.z. 'exclusion'):

1. Start het exclusion proces vanaf de gateway / controller.
2. Om het exclusion proces op de HE-TPS04 te starten, drukt u tegelijkertijd op de twee bovenste touch schakelaars (zie afbeeldingen 8) en houdt u ze drie seconden ingedrukt.
3. Alle knoppen knipperen achtereenvolgens blauw-rood.
4. Als de exclusion is gelukt, worden de alle knoppen drie seconden rood.
5. Als de exclusion niet is gelukt, worden de alle knoppen drie seconden blauw. Herhaal in dat geval het uitsluitingsproces.

Opmerking: Als de HE-TPS04 eerder deel uitmaakte van een Z-Wave-netwerk en sindsdien niet is ge-exclude, is inclusion niet mogelijk zonder dat er eerst een factory reset wordt gedaan of een exclusionprocedure wordt doorlopen.

TERUGZETTEN NAAR FABRIEKSINSTELLINGEN

Om de HE-TPS04 terug te zetten naar de fabrieksinstellingen, drukt u tegelijkertijd op de twee onderste knoppen (zie afbeeldingen 8) en houdt u ze alle zes seconden ingedrukt. Als dit lukt, worden de alle knoppen uitschakelen en wordt het apparaat opnieuw opgestart.. De fabrieksreset zet alle parameters terug naar hun oorspronkelijke waarden en zal het apparaat ook excluden uit elk Z-wave netwerk.
Opmerking: Gebruik deze procedure alleen als de primaire netwerkcontroller ontbreekt of anderszins niet werkt.

VOLLEDIGE VERSIE VAN DE GEBRUIKERSHANDLEIDING

Je kan een volledige versie van de HE-TPS04-handleiding verkrijgen door naar support.heltun.com te gaan.

BEPERKTE GARANTIE

HELTUN garandeert dat dit product gedurende een periode van 1 (één) jaar vrij is van fabricage- of materiaalfouten, bij normaal gebruik en onderhoud vanaf de datum van aankoop door de consument ("Garantieperiode"). HELTUN verlengt deze garantieperiode tot 3 (drie) jaar vanaf de datum van aankoop door de consument voor elke consument die zijn garantie bij HELTUN registreert op deze website: bonus.heltun.com. Deze beperkte garantie is alleen van toepassing op de eerste eindgebruiker van het product en is niet overdraagbaar. Als tijdens de garantieperiode wordt vastgesteld dat het product defect is of defect is als gevolg van vakmanschap of materialen zal HELTUN het defecte product repareren of vervangen. Als het product defect is, (i) stuur het dan terug met een gedateerd aankoopbewijs naar de plaats waar het werd gekocht; of (ii) neem contact op met de klantenservice van HELTUN via e-mail op support@heltun.com. HELTUN Customer Care zal vervolgens bepalen of het product moet worden geretourneerd of dat een vervangend product naar je wordt verzonden.

BEHALVE ZOALS ANDERS WORDEN GELEVERD DOOR DE TOEPASSELIJKE WETGEVING, IS DEZE BEPERKTE GARANTIE IN PLAATS VAN ALLE ANDERE VERBONDEN EN GARANTIES, EXPLICIET OF IMPLICIET, INCLUSIEF ZONDER BEPERKING, IMPLICIETE GARANTIES VAN VERKOOPBAARHEID OF GESCHIKTHEID VOOR EEN BEPAALD DOEL OF NIET-INBREUK. HELTUN GEEFT GEEN ANDERE GARANTIES, EXPLICIET OF IMPLICIET.

DEZE BEPERKTE GARANTIE DEKT GEEN VERWIJDERINGS- OF HERINSTALLATIEKOSTEN. DEZE BEPERKTE GARANTIE IS NIET VAN TOEPASSING INDIEN DOOR HELTUN KAN WORDEN AANGETOOND DAT HET DEFECT OF DE STORING IS VEROORZAAKT DOOR DE CONSUMENT ZELF OF TIJDENS DE INSTALLATIE. DEZE BEPERKTE GARANTIE VERVALT INDIEN DE DEFECT (EN) HET GEVOLG ZIJN VAN HET ONJUIST INSTALLEREN VAN HET PRODUCT.
DE ENIGE VERANTWOORDELIJKHEID VAN HELTUN IS HET VERVANGEN OF REPAREREN VAN EEN PRODUCT OP BASIS VAN BOVENGENOEMDE VOORWAARDEN.

HELTUN IS NIET AANSPRAKELIJK VOOR ENIG VERLIES OF SCHADE VAN ENIGE SOORT, INCLUSIEF ENIGE INCIDENTELE OF GEVOLGSCHADE DIE DIRECT OF INDIRECTE GEVOLG IS VAN ENIG SCHENDING VAN ENIGE GARANTIE, EXPLICIET OF IMPLICIET, OF ENIGE ANDERE STORING VAN DIT PRODUCT. IN GEEN GEVAL ZAL DE AANSPRAKELIJKHEID VAN HELTUN HET BEDRAG OVERSCHRIJDEN DAT IS BETAALD VOOR DE AANSCHAF VAN HET PRODUCT, OF DERGELIJKE AANSPRAKELIJKHEID NU VOORTVLOEIT UIT EEN VORDERING OP BASIS VAN GARANTIE, ONRECHTMATIGE DAAD OF CONTRACT. DEZE BEPERKINGEN OP AANSPRAKELIJKHEID ZULLEN ZELFS VAN TOEPASSING ZIJN, INDIEN HELTUN OP DE MOGELIJKHEID VAN DERGELIJKE LETSELS, VERLIES OF SCHADE IS GEWEZEN.

IN SOMMIGE RECHTSGEBIEDEN IS DE UITSLUITING OF BEPERKING VAN INCIDENTELE OF GEVOLGSCHADE NIET TOEGESTAAN, DIT DIT BEPERKING IS MOGELIJK NIET OP U VAN TOEPASSING. DEZE BEPERKTE GARANTIE IS DE ENIGE UITDRUKKELIJKE GARANTIE DIE HELTUN BIEDT OP DIT PRODUCT.

Als je vragen hebt over deze beperkte garantie, kan je de HELTUN-klantenservice schrijven op support@heltun.com.

In het geval van een conflict, discrepantie, tegenstrijdigheid, onzekerheid of dubbelzinnigheid tussen deze taal en de Engelstalige versie van deze" Snelstartgids "en elke volgende vertaling in een andere taal daarvan, zal de Engelstalige versie gelden en prevaleren.

PANORAMICA

Il pannello con interruttori a sfioramento programmabile avanzato HELTUN HE-TPS04 “Quarto” offre capacità ‘Incredibilmente Intelligenti’ a luci, prese elettriche o tende motorizzate, serrature, cancelli e valvole della tua abitazione. Questo pannello sostituisce un interruttore da parete esistente offrendo monitoraggio, controllo e programmabilità avanzata via internet a quattro dispositivi connessi. Quarto è ‘Incredibilmente Sottile’ a parete, ma pieno di funzionalità per offrire il meglio in termini di comfort e convenienza.

Controllo di fino a quattro sistemi con due fonti di alimentazione differenti

Grazie ai relè a quattro canali, il pannello “Quarto” può controllare: 1) fino a quattro dispositivi on/off, 2) due dispositivi On/Off e un motore bidirezionale o 3 due motori bidirezionali. I due canali d'ingresso indipendenti del relè permettono di controllare sistemi con alimentazione diversa o utilizzare le uscite del relè come contatti secchi. Ogni relè può supportare un carico fino a 5 A.

Si connette a luci e dimmer Z-Wave

Quarto è un'ottima scelta per la gestione di sistemi di illuminazione. Questo dispositivo permette la connessione di luci e dimmer Z-Wave che controllano sia gli stati di accensione e spegnimento che di aumento e diminuzione della luminosità. I livelli di luminosità possono anche essere correlati alle retroilluminazioni dei pulsanti del pannello “Quarto” per fornire un feedback per indicare lo stato degli apparecchi di illuminazione collegati (On/off).

Controlla i dispositivi motorizzati

Quarto può essere utilizzato anche per la gestione di sistemi motorizzati come tende/persiane, cancelli, valvole dell'acqua o serrature di finestre e porte. Inoltre, permette l'associazione con relè interruttori per controllare l'apertura e la chiusura di dispositivi motorizzati connessi. Se sono installati sensori per porte/finestre, possono essere associati ai pulsanti retroilluminati del pannello Quarto, permettendogli di indicare lo stato del dispositivo (aperto/chiuso).

I pulsanti a sfioramento del pannello offrono funzioni multiple

Quarto è dotato di quattro pulsanti di controllo a sfioramento di tipo capacitivo e sensibilità elevata con retroilluminazione a due colori (rosso e blu). I 10 livelli di luminosità possono essere configurati manualmente o impostati in modo da adattarsi automaticamente alle condizioni di luce ambientale per la massima comodità di utilizzo. Ogni pulsante può essere configurato per controllare lo stato dell'uscita del relè (n. 1- 4) in ciascuna delle nove diverse modalità operative.

Cinque modalità di attivazione degli scenari programmati

L'orologio in tempo reale (Real Time Clock, RTC) permette Quarto di attivare scenari secondo cui i dispositivi connessi sono impostati secondo un orario prestabilito. Un'altra potente funzionalità permette Quarto di attivare scenari su dispositivi connessi quando variano i valori di temperatura, umidità o illuminazione. I pulsanti di Quarto possono attivare scenari direttamente sul controller, con ogni retroilluminazione a indicare lo stato della scena.

Sapere quanta energia consumi

Quarto è in grado di determinare l'energia consumata dai dispositivi connessi durante qualsiasi giorno, settimana o mese particolare. Basta specificare il consumo del carico in watt per ciascun canale del relè e la logica del dispositivo calcolerà il consumo totale rispetto al tempo in cui l'uscita si è trovata in stato 'ON'.

Basato sulla più recente piattaforma Z-Wave

Quarto integra il modulo della piattaforma Z-Wave Plus v2 700, garantendo la compatibilità con i sistemi di automazione domestica Z-Wave. Inoltre, supporta i protocolli di sicurezza Z-Wave ‘S0’ ed ‘S2’ e la tecnologia SmartStart e può essere collegato ("associato") ad altri dispositivi Z-Wave, come relè, controllori per motori, dimmer, etc.

SPECIFICHE TECNICHE

- Cornice anteriore (a parete) dimensioni: 89mm (H) x 89mm (W) x 9mm (D)
- Dimensioni del pacchetto elettronico posteriore: 53mm (H) x 53mm (W) x 28mm (D)
- Materiali: Display/corpo in vetro temperato e plastica ignifuga
- 5 colori per la cornice: Bianco, Nero Lucido, Nero Opaco, Argento, Cromo
- 6 colori per il vetro: Bianco, Nero, Giallo, Verde, Rosso, Blu
- 4 pulsanti a sfioramento capacitivi
- Retroilluminazione LED di colore rosso e blu per ciascun pulsante
- 10 livelli di illuminazione (regolabile) per la retroilluminazione di ciascun pulsante
- Temperatura operativa: da 0°C a +50°C
- Umidità operativa: dal 10% al 95% RH
- Alimentazione: 85-265VAC 50Hz/60Hz o 24-48VDC
- Consumo energetico: <1W
- 4 canali di uscita del relè con carico resistivo fino a 5A ciascuno
- 2 ingressi indipendenti per il relè a contatto secco
- Azionamento del relè con tecnologia zero-crossing
- Vità del relè: 100.000 azionamenti
- Sensore interno di luce ambientale
- Sensore interno di temperatura
  - Intervallo di misurazione: da –30°C a +80°C
  - Precisione: ±0.5°C
- Sensore di umidità interno
  - Intervallo di misurazione: da 0% a 80% RH
  - Precisione: ±3.0% RH
- Logica di consumo energetico gestita da software
- Grado di protezione IP: IP21
- Z-Wave Plus V2 SDK: V7.11
- Modulo Z-Wave 700: ZGM130S
- Richiede il montaggio a una scatola di giunzione a filo:
  di tipo rotondo, quadrato o rettangolare – profondità min. 40mm

Dichiarazione di conformità

Con il presente documento, Heltun dichiara che l'apparecchio è conforme alle direttive:

EMC 2014/30/EU, LVD 2014/35/EU, RED 2014/53/EU, RoHS 2011/65/EU.

INSTALLAZIONE

Il pannello con pulsanti a sfioramento HELTUN HE- TPS04 "Quarto" deve essere installato da un elettricista qualificato in modo da garantire la conformità alle norme locali e ai codici per l'edilizia civile. Fornire le istruzioni per l'installazione al professionista che effettua l'installazione del pannello HE-TPS04.

ATTENZIONE: L'elettricità deve essere scollegata durante l'installazione del termostato.

1. Il posizionamento del pannello HE-TPS04 è di fondamentale importanza per un funzionamento appropriato: deve essere installato lontano dalla luce diretta del sole e da fonti di calore. Raccomandiamo di installare il pannello HE-TPS04 a un'altezza di almeno 1,5 metri dal pavimento.
2. Rimuovere il display e la piastra posteriore del pannello HE-TPS04 dall'imballaggio.
3. PER PRIMA COSA ACCERTARSI CHE L'ELETTRICITÀ SIA SCOLLEGATA dall'interruttore generale, poi misurare con una sonda o un multimetro per verificare l'avvenuto scollegamento. Inserire i cavi ai terminali corretti del pannello HE-TPS04 inserendo un cacciavite a croce nella fessura presente al di sotto di ciascun terminale, poi svitare per aprire.
   Seguire i diagrammi di connessione illustrati nella Figura 1 (o 2 o 3 o 4) e le seguenti istruzioni:
   • **Cavi dell'alimentazione:** In caso di corrente AC (85-265VAC) collegare il cavo di linea e il cavo neutro ai terminali L & N etichettati "POWER". Per la corrente DC (24-48VDC) collegare il cavo "+" al terminale L e il cavo "–" al terminale N.
   • **Cavo fonte 1:** Connettere la fonte di alimentazione richiesta per i relè 1 e 2 al terminale etichettato "IN 1-3".
   • **Cavo fonte 2:** Connettere la fonte di alimentazione richiesta per i relè 4 e 5 al terminale etichettato "IN 4-5".
   • **Carichi:** Collegare i carichi richiesti ai terminali di uscita del relè etichettati "OUT-1", "OUT-2", "OUT-4", "OUT-5".
   Nota: HELTUN raccomanda l'installazione di terminali a ferrule sull'estremità dei cavi prima del collegamento del pannello HE-TPS05 (sono inclusi terminali di diverso colore).
   Nota: La tecnologia Zero-Cross non è disponibile se il dispositivo è alimentato con corrente DC (24-48VDC).
   Stringere i cavi con un cacciavite a croce nella fessura sotto ciascuno cavo.
4. Accertarsi che la piastra posteriore del pannello HE- TPS04 sia orientata sulla parete in modo che la parola "TOP" sia rivolta verso l'alto. Fissare la piastra a una scatola elettrica usando le quattro viti fornite (non stringere troppo).
   Appena la piastra è fissata, assemblare l'unità del pannello HE- TPS04 sulla piastra prima allineando con cura i due connettori a scatto superiori, poi spingendo delicatamente l'unità finché non "scatta" in posizione tutto intorno.
5. Ora accendere l'alimentazione principale all'interruttore automatico. Il pannello HE- TPS04 verrà avviato mostrando le impostazioni predefinite di fabbrica.
6. Rimuovere la pellicola protettiva dal pannello tirando la linguetta nell'angolo in alto a destra.

SMONTAGGIO

1. Per lo smontaggio, ACCERTARSI CHE L'ELETTRICITÀ SIA SCOLLEGATA dall'interruttore generale E CHE IL DISPLAY SIA SPENTO.
2. Per rimuovere l'unità del pannello HE- TPS04 afferrare la parte inferiore e spingere verso il basso inclinando l'unità all'infuori fino allo sgancio di tutte le linguette.
3. Rimuovere le viti dalla piastra posteriore e scollegare i cavi inserendo un cacciavite a stella nella fessura al di sotto di ogni cavo e svitando per il rilascio.

NETWORK Z-WAVE

Il pannello HE- TPS04 può essere operato tramite qualsiasi network Z-Wave con altri dispositivi certificati Z-Wave di altri produttori. Il pannello HELTUN HE- TPS04 agirà da "ripetitore" per gli altri dispositivi, a prescindere dal produttore, in modo di aumentare l'affidabilità del network.

Sicurezza

Sono supportate le modalità di inclusione S0, S2 non autorizzato e S2 autorizzato. In caso di utilizzo della modalità di inclusione S2 autorizzato, utilizzare il codice di sicurezza durante la procedura di inclusione. Il codice di sicurezza è stampato su una carta inclusa con la guida rapida e sulla piastra posteriore del pannello HE- TPS04 (vedi Figure 9 e 10).

Nota: Accertarsi di salvare il codice in un luogo sicuro. Senza il codice, è impossibile effettuare l'inclusione in modalità S2 autorizzato.

SmartStart

È possibile aggiungere dei prodotti con SmartStart attivato a un network Z-Wave effettuando la scansione del codice QR Z-Wave sul prodotto tramite gateway/controller che permettono l'inclusione SmartStart. In questo caso non sarà necessario effettuare ulteriori interventi e il prodotto SmartStart sarà aggiunto automaticamente entro dieci minuti dall'attivazione in vicinanza di un network.

Per aggiungere il pannello HE- TPS04 a un network Z-Wave usando SmartStart:

1. Impostare il controller principale in “Modalità di aggiunta” di sicurezza S2 attivato.
2. Inserire il codice DSK del pannello “Quarto” nel controller (o effettuare la scansione del codice QR).
3. Accendere il dispositivo.
4. Attendere il completamento della procedura di aggiunta.
5. Il completamento della procedura sarà confermato da un messaggio sul controller Z-Wave.

Nota: Il codice di sicurezza del dispositivo (DSK) e il codice QR SmartStart sono stampati sul pannello posteriore del HE- TPS04 e sulla Carta di sicurezza inclusa (vedi Figure 9 e 10).

Inclusione del pannello HE- TPS04 a un network Z-Wave esistente

Per aggiungere il pannello HE- TPS04 a un network Z-Wave esistente (la procedura di "inclusione"), svolgere i seguenti passaggi:

1. Avviare la modalità di inclusione dal gateway/controller.
2. Per avviare la procedura di inclusione sul pannello HE- TPS04, premere contemporaneamente i due pulsanti a sfioramento superiori (vedi Figura 8) e tenerli premuti per tre secondi.
3. Tutti pulsanti lampeggeranno in sequenza "blu-rosso".
4. Se la procedura viene completata, tutti pulsanti gireranno blu per tre secondi.
5. Se la procedura non viene completata, tutti pulsanti gireranno rossi per tre secondi. In questo caso, ripetere la procedura di inclusione.

Rimozione del pannello HE- TPS04 da un network Z-Wave

Per rimuovere il pannello HE- TPS04 da un network Z-Wave (procedura "esclusione"), svolgere i seguenti passaggi:

1. Avviare la modalità di esclusione dal gateway/controller.
2. Per avviare la procedura di esclusione sul pannello HE- TPS04, premere contemporaneamente i due pulsanti a sfioramento superiori (vedi Figura 8) e tenerli premuti per tre secondi.
3. Tutti pulsanti lampeggeranno in sequenza "blu-rosso".
4. Se la procedura viene completata, tutti pulsanti gireranno rossi per tre secondi.
5. Se la procedura non viene completata, tutti pulsanti gireranno blu per tre secondi. In questo caso, ripetere la procedura di esclusione.

Nota: Se il pannello HE- TPS04 ha precedentemente fatto parte di una rete Z-Wave e non è stato escluso, l'inclusione non è possibile senza prima effettuare la procedura di esclusione o reset alle impostazioni di fabbrica.

RESET ALLE IMPOSTAZIONI DI FABBRICA (RES)

Per resettare il pannello HE- TPS04 alle impostazioni di fabbrica, premere simultaneamente i due pulsanti inferiori (vedi Figura 8) tenendoli premuti per sei secondi. Se riuscito, tutti pulsanti si spengono, poi il dispositivo si riavvierà.
Il reset alle impostazioni di fabbrica cambierà tutti i Parametri ai valori predefiniti ed escluderà il dispositivo da qualsiasi network Z-Wave.
Nota: Usare questa procedura solo quando il controller primario del network manca o è inutilizzabile.

VERSIONE COMPLETA DEL MANUALE OPERATIVO

È possibile ottenere la versione completa del manuale operativo del pannello HE- TPS04 visitando il sito support.heltun.com.

GARANZIA LIMITATA

HELTUN garantisce che questo prodotto è privo di difetti di lavorazione o di materiali, in condizioni di normale utilizzo e servizio, per un periodo di un (1) anno dalla data di acquisto da parte del consumatore ("Periodo di garanzia"). HELTUN estenderà il Periodo di Garanzia a tre (3) anni dalla data di acquisto di qualsiasi consumatore che registri la garanzia presso HELTUN a questa pagina del sito web: bonus.heltun.com. La presente Garanzia limitata si applica solo al primo utilizzatore finale del prodotto e non è trasferibile.

Se durante il periodo di garanzia il prodotto risultasse difettoso o malfunzionante a causa della lavorazione o dei materiali, HELTUN, a sola ed esclusiva discrezione di HELTUN, riparerà o sostituirà il prodotto difettoso. Se il prodotto è difettoso, (a) restituirlo con la prova d'acquisto datata nel luogo in cui è stato acquistato o (b) contattare il Servizio Clienti HELTUN via e-mail all'indirizzo support@heltun.com. L'assistenza clienti HELTUN deciderà se il prodotto deve essere restituito o se verrà inviato un prodotto sostitutivo.

SALVO QUANTO DIVERSAMENTE PREVISTO DALLA LEGGE APPLICABILE, LA PRESENTE GARANZIA LIMITATA SOSTITUISCE TUTTI GLI ALTRI PATTI E GARANZIE, SIA ESPRESSE CHE IMPLICITE, INCLUSE, SENZA LIMITAZIONE, LE GARANZIE IMPLICITE DI COMMERCIABILITÀ O IDONEITÀ PER UNO SCOPO PARTICOLARE O DI NON VIOLAZIONE. HELTUN NON FORNISCE ALTRE GARANZIE, ESPLICITE O IMPLICITE.

LA GARANZIA LIMITATA NON COPRE I COSTI DI RIMOZIONE O DI REINSTALLAZIONE. LA GARANZIA LIMITATA NON SI APPLICA SE VIENE DIMOSTRATO DA HELTUN CHE IL DIFETTO O IL MALFUNZIONAMENTO È STATO CAUSATO DA UN DANNO IMPUTABILE AL CONSUMATORE ANCHE DURANTE L'INSTALLAZIONE. LA GARANZIA LIMITATA È NULLA SE IL DIFETTO O I DIFETTI DERIVANO DA UNA MANCATA INSTALLAZIONE CORRETTA DEL PRODOTTO.

L'UNICA RESPONSABILITÀ DI HELTUN VERSO IL CONSUMATORE AI SENSI DELLA PRESENTE GARANZIA LIMITATA È LA RIPARAZIONE O LA SOSTITUZIONE DEL PRODOTTO NEI TERMINI SOPRA INDICATI. HELTUN NON SARÀ RESPONSABILE PER QUALSIASI PERDITA O DANNO DI QUALSIASI TIPO, COMPRESI EVENTUALI DANNI INCIDENTALI O CONSEQUENZIALI DERIVANTI, DIRETTAMENTE O INDIRETTAMENTE, DA QUALSIASI VIOLAZIONE DI QUALSIASI GARANZIA, ESPRESSA O IMPLICITA, O QUALSIASI ALTRO GUASTO DI QUESTO PRODOTTO. IN NESSUN CASO LA RESPONSABILITÀ DI HELTUN SUPERERÀ L'IMPORTO EFFETTIVAMENTE PAGATO PER IL PRODOTTO, INDIPENDENTEMENTE DAL FATTO CHE TALE RESPONSABILITÀ DERIVI DA UN RECLAMO BASATO SU UNA GARANZIA, UN ILLECITO O UN CONTRATTO. QUESTE LIMITAZIONI DI RESPONSABILITÀ RIMANGONO IN VIGORE ANCHE SE HELTUN È STATA INFORMATA DELLA POSSIBILITÀ DI TALI LESIONI, PERDITE O DANNI.

ALCUNE GIURISDIZIONI NON CONSENTONO L'ESCLUSIONE O LA LIMITAZIONE DI DANNI INCIDENTALI O CONSEQUENZIALI, PERTANTO TALE LIMITAZIONE POTREBBE NON ESSERE APPLICABILE ALL'UTENTE. LA PRESENTE GARANZIA LIMITATA È L'UNICA GARANZIA ESPLICITA FORNITA DA HELTUN SU QUESTO PRODOTTO.

Per qualsiasi domanda relativa alla presente garanzia limitata, si prega di rivolgersi all'assistenza clienti HELTUN all'indirizzo support@heltun.com.

Nel caso di conflitto, discrepanza, contraddizione, incertezza o ambiguità tra questa lingua della “Guida Rapida” e la versione in Inglese e qualsiasi successiva traduzione in qualsiasi altra lingua, prevale e fa fede la versione in lingua Inglese.

DESCRIPCIÓN GENERAL

El Interruptor Táctil Programable Avanzado HELTUN HE-TPS04 "Quarto" aporta capacidades "Imposiblemente Inteligentes" a la iluminación de su hogar, enchufes eléctricos o persianas motorizadas, cerraduras de puertas, portones y válvulas. Sustituye a un interruptor existente montado enrasado y aporta monitoreo, control y programación avanzada a través de Internet a cuatro dispositivos conectados. El HE-TPS04 es "Imposiblemente Delgado" en la pared, sin embargo, está repleto de características para proporcionar lo último en comodidad y conveniencia.

Controla hasta cuatro sistemas con dos fuentes de alimentación diferentes

Gracias a los relés de cuatro canales del "Quarto", se puede gestionar, ya sea: 1)hasta cuatro dispositivos de encendido/apagado (On/Off), 2) dos dispositivos de encendido/apagado y un motor bidireccional, o 3) dos motores bidireccionales. Dos entradas independientes para canales de relé permiten controlar sistemas con diferentes fuentes de alimentación o utilizar las salidas de relé como contactos secos. Cada relé puede cargar hasta 5 amp.

Se conecta a las luces y dimmers Z-Wave

El "Quarto" es una excelente opción para administrar sistemas de iluminación. Permite la conexión a las luces y dimmers Z-Wave controlando tanto el encendido como el apagado, así como subir o bajar suavemente los niveles de brillo. Los niveles de dimmers también pueden estar vinculados a la retroiluminación de los botones del "Quarto" para proporcionar retroalimentación del estado de luz conectada (Encendido/Apagado).

Controla dispositivos motorizados

El "Quarto" también se puede utilizar para gestionar sistemas motorizados como cortinas/persianas, portones de garaje, válvulas de agua, cerraduras de puerta y de ventana. Permite también la asociación con interruptores de relé para controlar la apertura y el cierre de los dispositivos motorizados conectados. Si se instalan sensores de puerta/ventana, ellos se pueden asociar con las luces de fondo del "Quarto", habilitándolas indicar el estado del dispositivo (abierto o cerrado).

Botones táctiles tienen múltiples funciones

El "Quarto" tiene cuatro botones táctiles capacitivos de alta sensibilidad con luces de fondo de dos colores (rojo y azul) para cada uno. 10 niveles de brillo de la retroiluminación pueden configurarse manualmente o programarse para ajustarse a las condiciones de luz ambiental automáticamente, lo que siempre facilita su lectura. Cada botón puede configurarse para controlar el estado de salida del relé (de 1 a 4) en cualquiera de los nueve modos diferentes.

Cinco formas de desencadenar escenarios programados

Un reloj de tiempo real (RTC) integrado habilita al "Quarto" desencadenar escenarios donde los dispositivos conectados están establecidos en un horario. Otra característica poderosa le permite al Quarto desencadenar escenarios de los dispositivos conectados cuando los valores de sensor de temperatura, de humedad y de luz cambian. Los botones del "Quarto" también pueden desencadenar escenarios directamente en el controlador, con cada luz de fondo indicando el estado de escena.

Conozca cuánta energía usa

El "Quarto" puede determinar cuánta energía se usa por los dispositivos conectados durante cualquier día, semana o mes en particular. Sólo especifique el consumo de la carga en vatios para cada canal de relé y la lógica del dispositivo calculará el consumo total en relación con el tiempo desde que la salida estuvo en el estado "ENCENDIDO".

Basado en la última plataforma Z-Wave

El "Quarto" integra un módulo de plataforma Z-Wave Plus v2 700 que permite su uso con sistemas domóticos Z-Wave. Admite los protocolos de seguridad Z-Wave "S0" y "S2", la tecnología SmartStart y puede conectarse ("asociarse") a otros dispositivos Z-Wave, como relés, conmutadores, dimmers, controladores de motores etc.

CARACTERÍSTICAS TÉCNICAS

- Dimensiones del marco frontal (de pared): 89mm (Al.) x 89mm (An.) x 9mm (P)
- Dimensiones traseras: 53mm (Al.) x 53mm (An.) x 28mm (P)
- Material: panel de vidrio templado, plástico ignífugo
- 5 Colores del marco: blanco, negro brillante, negro mate, plateado, cromo.
- 6 Colores del vidrio: blanco, negro, amarillo, verde, rojo, azul.
- 4 botones táctiles capacitivos
- Luz de fondo LED de color rojo y azul para cada botón
- 10 niveles de brillo (ajustable) para la luz de fondo
- Temperatura de funcionamiento: 0°C a +50°C
- Humedad de funcionamiento: 10% a 95% RH
- Fuente de alimentación: 85 - 265VAC, 50Hz / 60Hz o 24-48VDC
- Consumo de energía: <1W
- Salidas de relé de 4 canales con carga resistiva máxima de 5A para cada canal
- 2 entradas independientes para los canales de relé (contacto seco)
- Conmutación de relé con tecnología de cruce por cero
- Vida útil del relé: 100.000 conmutación
- Sensor de luz ambiente interno
- Sensor de temperatura interna
  - Rango de medición: -30°C a +80°C
  - Precisión: ±0.5°C
- Sensor de humedad interno
  - Rango de medición: 0 a 80% RH
  - Precisión: ±3.0% RH
- Lógica de software de consumo de energía.
- Clase de IP: IP21
- SDK de Z-Wave Plus V2: V7.11
- Módulo Z-Wave 700: ZGM130S
- Requiere montaje empotrado en la caja de conexiones eléctricas:
  tipo redondas, cuadradas o rectangulares - con un mínimo de 40 mm de profundidad

Declaración de conformidad

Por la presente, Heltun declara que el dispositivo cumple con las directivas:

EMC 2014/30/EU, LVD 2014/35/EU, RED 2014/53/EU, RoHS 2011/65/EU.

INSTALACIÓN

El Interruptor Táctil HELTUN HE-TPS04 "Quarto" debe ser instalado por un electricista con licencia de manera que cumpla con las regulaciones locales y los códigos de construcción. Proporcione estas instrucciones al electricista con licencia que esté instalando el HE-TPS04.

ADVERTENCIA: La alimentación eléctrica debe estar desconectada durante la instalación.

1. La colocación del HE-TPS04 es de suma importancia para un funcionamiento adecuado y debe estar lejos de la luz solar directa y de fuentes de calor. Recomendamos instalar el HE-TPS04 aproximadamente a 1,5 metros del piso.
2. Retire la unidad de panel táctil y la placa posterior del HE-TPS04 del embalaje.
3. PRIMERO ASEGÚRESE DE QUE LA ENERGÍA en el disyuntor principal ESTÉ APAGADA, y luego pruebe los cables con una sonda o un multímetro para verificar la ausencia de tensión. Inserte los cables en los terminales correctos del HE-TPS04 insertando un pequeño destornillador de estrella en la ranura debajo de cada terminal y desenrosque para abrir.
   Siga los diagramas de conexión en la Figura 1 (o 2 o 3 o 4) y las instrucciones a continuación:
   • **Cables de alimentación:** Para alimentación CA (85-265 VCA), conecte los cables la fase y el neutro a los terminales L y N con la etiqueta " POWER". Para alimentación CC (24-48 VCC), conecte el cable "+" al terminal L y el cable "-" al terminal N.
   • **Cable del Fuente 1:** Conecte la fuente de alimentación requerida para los relés 1 y 2 al terminal con la etiqueta "IN-1-3".
   • **Cable del Fuente 2:** Conecte la fuente de alimentación requerida para los relés 4 y 5 al terminal con la etiqueta "IN-4-5".
   • **Cargas:** Conecte las cargas requeridas a los terminales de salida de relé con la etiqueta "OUT-1", "OUT-2", , "OUT-4", "OUT-5".
   Nota: HELTUN recomienda instalar terminales de cable (virolas de cable eléctrico) en los extremos de los cables antes de conectarlos a del HE-TPS04 (se incluyen terminales de varios colores).
   Nota: La tecnología de cruce por cero no está disponible si el dispositivo usa voltaje CC (24-48 VCC).
   Apriete los cables con un destornillador de estrella en la ranura debajo de cada cable.
4. Después de asegurarse de que la placa posterior del HE-TPS04 esté orientada en la pared con la palabra "TOP" apuntando hacia arriba, asegure la placa posterior en la caja de conexiones eléctricas con los cuatro tornillos provistos (no apriete demasiado).
   Una vez que la placa posterior esté asegurada en la pared, ensamble la unidad de panel táctil del HE-TPS04 en la placa posterior, alineando primero con cuidado los dos conectores de presión superiores y luego empujando suavemente toda la unidad de panel hasta que "encaje" totalmente en su posición.
5. Luego encienda la alimentación principal en el disyuntor. El HE-TPS04 se iniciará mostrando la configuración predeterminada original de fábrica.
6. Retire la película protectora transparente de la unidad de panel táctil tirando de la lengüeta superior derecha.

DESMONTAJE

1. Para desmontar, ASEGÚRESE DE QUE LA ENERGÍA en el disyuntor principal ESTÉ APAGADA y LA PANTALLA LCD ESTÉ EN BLANCO.
2. Para retirar la unidad de panel táctil del HE-TPS04, sujete firmemente la parte inferior y tire hacia atrás mientras se inclina hacia afuera hasta que se desconecten todas las lengüetas.
3. Retire los tornillos de la placa posterior y desconecte los cables insertando un pequeño destornillador de estrella en la ranura debajo de cada cable y desenroscando para liberarlos.

RED Z-WAVE

El HE-TPS04 puede funcionar en cualquier red Z-Wave con otros dispositivos Z-Wave certificados de otros fabricantes. HELTUN HE-TPS04 actuará como un "repetidor" para otros dispositivos, independientemente del fabricante o la marca, aumentando la fiabilidad de la red en general.

Seguridad

Se admiten los modos de inclusión S0, S2 no autorizados y S2 autorizados. Si usted usa el modo de inclusión autorizado S2, durante el proceso de inclusión debe usarse la clave de seguridad. La clave de seguridad está impresa en una tarjeta ubicada con esta guía de inicio rápido y también en la placa posterior del HE-TPS04 (ver las Figuras 9 y 10).

Nota: Asegúrese de guardar esta clave. Sin la clave, es imposible realizar una inclusión en el modo autorizado S2.

SmartStart

Los productos habilitados para SmartStart se pueden agregar a una red Z-Wave escaneando el código QR de Z-Wave que se muestra en el producto con puertas de enlace/controladores que proporcionan la inclusión de SmartStart. En este caso, no se requerirán más acciones y el producto SmartStart se agregará automáticamente dentro de los diez minutos posteriores a la activación en el entorno de la red.

Para agregar el HE-TPS04 a la red Z-Wave usando SmartStart:

1. Configure el controlador principal en Seguridad S2 Authenticated "Add Mode".
2. Ingrese el código de seguridad del El Interruptor Táctil "Quarto" (DSK) al controlador (o escanee el código QR).
3. Encienda el dispositivo.
4. Espere a que se complete el proceso de adición.
5. La adición exitosa se confirmará por un mensaje en el controlador Z-Wave.

Nota: El código de seguridad del dispositivo (DSK) y el código QR de SmartStart están impresos en el panel posterior del HE-TPS04, y también en la tarjeta de seguridad incluida (ver las Figuras 9 y 10).

Inclusión del HE-TPS04 a la red Z-Wave existente

Para agregar el HE-TPS04 a la red Z-Wave existente (es decir, "inclusión"), haga lo siguiente:

1. Inicie el modo de inclusión desde la puerta de enlace/el controlador.
2. Para iniciar el proceso de inclusión en el HE-TPS04, presione simultáneamente los dos botones táctiles superiores y manténgalos presionados durante tres segundos.
3. Todos los botones parpadearán secuencialmente "azul-rojo".
4. Si la inclusión ha concluido con éxito, todos los botones se volverán azules por tres segundos.
5. Si la inclusión no ha concluido con éxito, todos los botones se volverán rojos por tres segundos. En ese caso, repita el proceso de inclusión.

Eliminación del HE-TPS04 de la red Z-Wave

Para eliminar el HE-TPS04 de la red Z-Wave (es decir, "Exclusión"), haga lo siguiente:

1. Inicie el modo de inclusión desde la puerta de enlace/el controlador.
2. Para iniciar el proceso de inclusión en el HE-TPS04, presione simultáneamente los dos botones táctiles superiores y manténgalos presionados durante tres segundos.
3. Todos los botones parpadearán secuencialmente "azul-rojo".
4. Si la exclusión ha concluido con éxito, todos los botones se volverán rojos por tres segundos.
5. Si la exclusión no ha concluido con éxito, todos los botones se volverán azules por tres segundos. En ese caso, repita el proceso de exclusión.

Nota: Si el HE-TPS04 ha sido previamente parte de una red Z-Wave y no ha sido excluido desde entonces, la inclusión no es posible sin realizar primero un procedimiento de Exclusión o restablecimiento de la configuración de fábrica.

RESTABLECIMIENTO DE LA CONFIGURACIÓN DE FÁBRICA (RES)

Para restablecer el HE-TPS04 a los valores predeterminados de fábrica, presione simultáneamente los dos botones inferiores (ver las Figura 8), y mantenga presionados durante seis segundos. Si el restablecimiento ha concluido con éxito, todos los botones se apagarán y luego el dispositivo se reiniciará.

El restablecimiento de la configuración de fábrica cambiará todos los parámetros a sus valores predeterminados de fábrica originales y también excluirá el dispositivo de cualquier red Z-Wave.

Nota: Utilice este procedimiento solo cuando falta o no funciona el controlador primario de la red.

VERSIÓN COMPLETA DEL MANUAL OPERATIVO

Usted puede obtener una versión completa del Manual de funcionamiento del HE-TPS04 visitando support.heltun.com.

GARANTÍA LIMITADA

HELTUN garantiza que este producto está libre de defectos de mano de obra o materiales, en condiciones normales de uso y de servicio, por un período de 1 (un) año a partir de la fecha de compra por el consumidor ("Período de garantía"). HELTUN extenderá este Período de garantía a 3 (tres) años a partir de la fecha de compra del consumidor para cualquier consumidor que registre su garantía con HELTUN en esta página web: bonus.heltun.com. Esta Garantía limitada se aplica solo al primer usuario final del producto y no es transferible.

Si durante el período de vigencia de la garantía se determina que el producto es defectuoso o que funciona mal debido a mano de obra o materiales, HELTUN, a elección de HELTUN, reparará o reemplazará el producto defectuoso. Si el producto es defectuoso, (i) devuélvalo al lugar donde lo compró con un comprobante de compra fechado; o (ii) comuníquese con el servicio de Atención al Cliente de HELTUN por correo electrónico support@heltun.com. HELTUN Customer Care determinará si el producto debe devolverse o si se le enviará un producto de reemplazo.

EXCEPTO LO QUE PUEDA SER OTORGADO POR LA LEY APLICABLE, ESTA GARANTÍA LIMITADA REEMPLAZA A TODOS LOS OTROS PACTOS Y GARANTÍAS, EXPRESAS O IMPLÍCITAS, INCLUYENDO, SIN LIMITACIÓN, CUALQUIER GARANTÍA IMPLÍCITA DE COMERCIABILIDAD O DE IDONEIDAD PARA UN FIN DETERMINADO, O DE NO INFRACCIÓN. HELTUN NO OTORGA NINGUNA OTRA GARANTÍA, EXPRESA O IMPLÍCITA.

ESTA GARANTÍA LIMITADA NO CUBRE LOS COSTOS DE DESINSTALACIÓN O DE REINSTALACIÓN. ESTA GARANTÍA LIMITADA NO SE APLICARÁ SI HELTUN DEMUESTRA QUE EL DEFECTO O EL MAL FUNCIONAMIENTO SE DEBEN A UN DAÑO CAUSADO POR EL CONSUMIDOR, INCLUYENDO TAMBIÉN EL CAUSADO DURANTE EL PROCESO DE INSTALACIÓN. ESTA GARANTÍA LIMITADA SE ANULA SI EL (LOS) DEFECTO (S) ES (SON) RESULTADO DE NO INSTALAR ESTE PRODUCTO ADECUADAMENTE.

LA ÚNICA RESPONSABILIDAD DE HELTUN Y EL ÚNICO DEREHO DEL CONSUMIDOR BAJO ESTA GARANTÍA LIMITADA SERÁ EL REPARAR O REEMPLAZAR EL PRODUCTO DENTRO DE LOS TÉRMINOS MENCIONADOS ANTERIORMENTE. HELTUN NO SERÁ RESPONSABLE DE NINGUNA PÉRDIDA NI DE NINGÚN DAÑO DE NINGÚN TIPO, INCLUIDOS LOS DAÑOS INCIDENTALES O CONSECUENCIALES QUE RESULTEN, DIRECTA O INDIRECTAMENTE, DE CUALQUIER INCUMPLIMIENTO DE CUALQUIER GARANTÍA, EXPRESA O IMPLÍCITA, O DE CUALQUIER OTRO FALLO DE ESTE PRODUCTO. EN NINGÚN CASO LA RESPONSABILIDAD DE HELTUN PODRÁ EXCEDER DEL PRECIO REALMENTE PAGADO POR EL PRODUCTO, SI TAL RESPONSABILIDAD SE PRODUCE DE UNA RECLAMACIÓN BASADA EN LA GARANTÍA, AGRAVIO O CONTRATO. ESTAS LIMITACIONES DE RESPONSABILIDAD PERMANECERÁN EN EFECTO INCLUSO SI HELTUN FUE ADVERTIDO DE LA POSIBILIDAD DE TALES LESIONES, PÉRDIDAS O DAÑOS.

ALGUNAS JURISDICCIONES NO PERMITEN LA EXCLUSIÓN O LA LIMITACIÓN DE LOS DAÑOS INCIDENTALES O CONSECUENCIALES, POR LO QUE ESTA LIMITACIÓN NO SE APLICA EN SU CASO. ESTA GARANTÍA LIMITADA ES LA ÚNICA GARANTÍA EXPRESA QUE HELTUN HACE SOBRE ESTE PRODUCTO.

Si tiene alguna pregunta acerca de esta garantía limitada, escriba al servicio de Atención al cliente de HELTUN a support@heltun.com.

En el caso de cualquier conflicto, discrepancia, contradicción, incertidumbre o ambigüedad entre la versión de "Guía de inicio rápido" en este idioma y la versión en inglés y cualquier traducción posterior a cualquier otro idioma, prevalecerá la versión en inglés.

WSTĘP

Zaawansowany Programowalny Dotykowy Panel przełącznikowy HELTUN HE-TPS04 "Quarto" zapewnia „Niemożliwie Inteligentne" możliwości dla Twojego domowego oświetlenia, gniazdek elektrycznych lub rolet, zamków drzwiowych, bram oraz zaworów. Zastępuje istniejący przełącznik ścienny i zapewnia monitorowanie, sterowanie i zaawanasowane programowanie przez Internet dla czterech podłączonych urządzeń. Quarto wygląda „Niewiarygodnie Smukło" po zamontowaniu na ścianie i posiada wiele funkcji zapewniających najwyższy poziom sterowania i wygody użytkowania.

Steruje czterema systemami z dwóch źródeł zasilania

Dzięki czterokanałowym przekaźnikom „Quarto" może zarządzać każdym z: 1) maksymalnie czterech urządzeń typu Włącz/Wyłącz, 2) dwoma urządzeniami typu Włącz/Wyłącz i jednym dwukierunkowym silnikiem lub 3) dwoma dwukierunkowymi silnikami. Dwa niezależne kanały wejść przekaźnikowych pozwalają na sterowanie systemów z różnymi źródłami zasilania lub użycie wyjść przekaźnikowych jako bezpotencjałowe. Każdy z przekaźników może być obciążony maksymalnie do 5 Amper.

Łączy się z oświetleniem i ściemniaczami Z-Wave

Quarto jest doskonałym wyborem do zarządzania systemami oświetlenia. Pozwala na połączenie z oświetleniem i ściemniaczami Z-Wave sterującymi zarówno stan Włącz/Wyłącz, a także płynne rozjaśnianie (w górę) lub płynne ściemnianie (w dół). Poziomy ściemniania mogą zostać powiązane z podświetlaniem przycisków w celu uzyskania informacji zwrotnej stanu podłączonego oświetlenia (Włączone/Wyłączone).

Steruje urządzeniami silnikowymi

Quarto może być także użyty do zarządzania systemami silnikowymi takimi jak rolety/żaluzje, bramy wjazdowe, zawory wody, okna czy zamki do drzwi. Pozwala również na powiązanie z przełącznikami przekaźnikowymi w celu sterowania otwieraniem i zamykaniem podłączonych urządzeń silnikowych. Jeśli w systemie zainstalowane są czujniki otwarcia drzwi/okien mogą one zostać powiązane z podświetlaniem Quarto dając możliwość sygnalizowania ich stanu pracy (Otwarty/Zamknięty).

Przyciski dotykowe panelu mają wiele funkcji

Quarto posiada cztery czułych dotykowych przycisków pojemnościowych z dwoma kolorami podświetlania dla każdego z przycisków (czerwony/niebieski). 10 poziomów jasności może być konfigurowane ręcznie lub automatycznie dostosowując się przy tym do warunków oświetlenia otoczenia, ułatwiając odczyt. Każdy z przycisków może być skonfigurowany do sterownia stanem wyjścia przekaźnikowego (#1-4) w jednym z dziewięciu różnych trybów pracy.

Pięć sposobów wyzwalania zaprogramowanych scen

Zegar Czasu Rzeczywistego (RTC) umożliwia Quarto uruchamianie scen w których podłączone urządzenia są ustawiane zgodnie z harmonogramem. Kolejna mocna strona Quarto pozwala uruchamiać sceny w podłączonych urządzeniach kiedy zmieni się temperatura, wilgotność lub natężenie oświetlenia. Przyciski Quarto mogą także bezpośrednio wyzwalać sceny w kontrolerze – z każdym podświetlaniem wskazującym status sceny.

Wiedz, ile energii zużywasz

„Quarto" może określać jak dużo energii jest zużywane przez podłączone urządzenia w danym dniu, tygodniu lub miesiącu. Wystarczy podać pobór mocy w Watach dla każdego kanału przekaźnika, a logika urządzenia obliczy całkowite zużycie w stosunku do czasu, w którym wyjście było w stanie „ON".

Oparty na najnowszej platformie Z-Wave

Quarto zintegrowany został w oparciu o moduł platformy Z-Wave Plus v2 serii 700, dzięki czemu może być używany z systemami automatyki domowej Z-Wave. Obsługuje protokoły bezpieczeństwa Z-Wave klasy „S0" oraz „S2", technologię SmartStart i może być podłączony („w asocjacji") z innymi urządzeniami Z-Wave, takimi jak przekaźniki, sterowniki silników, ściemniacze itp.

SPECYFIKACJA TECHNICZNA

- Ramka przednia (montowana na powierzchni ściany) wymiary: 89mm (H) x 89mm (W) x 9mm (D)
- Wymiary obudowy tylnej części elektroniki: 53mm (H) x 53mm (W) x 28mm (D)
- Zastosowane materiały: panel ze szkła hartowanego, ognioodporne tworzywo sztuczne/plastik
- 5 kolorów ramki: Biały, Czarny połysk, Czarny matowy, Srebrny, Chrom
- 6 kolorów szkła: Biały, Czarny, Żółty, Zielony, Czerwony, Niebieski
- 4 przycisków dotykowych w technologii pojemnościowej
- Czerwone i niebieskie podświetlenie LED dla każdego przycisku
- 10 (regulowanych) poziomów jasności podświetlenia dla każdego przycisków
- Temperatura pracy: 0°C do +50°C
- Wilgotność pracy: 10% do 95% RH
- Zasilanie: 85-265VAC 50Hz/60Hz lub 24-48VDC
- Pobór mocy: <1W
- 4 wyjść przekaźnikowych o obciążalności rezystancyjnej do 5A każdy
- 2 niezależne wejścia przekaźnikowe (bezpotencjałowe)
- Przełączanie przekaźnika w technologii przejścia przez zero
- Czas życia przekaźnika: 100.000 przełączeń
- Wewnętrzny czujnik oświetlenia zewnętrznego
- Wewnętrzny czujnik temperatury
  - Zakres pomiaru: –30°C do +80°C
  - vDokładność: ±0.5°C
- Wewnętrzny czujnik wilgotności
  - Zakres pomiaru: 0% do 80% RH
  - Dokładność: ±3.0% RH
- Programowa jednostka poboru energii
- Klasa IP: IP21
- Z-Wave Plus V2 SDK: V7.11
- Moduł Z-Wave 700: ZGM130S
- Wymagania dotyczące podtynkowej puszki montażowej:
  Okrągła, kwadratowa lub prostokątna – minimalna głębokość 40mm

Deklaracja zgodności

Niniejszym, Heltun deklaruje, że urządzenie jest zgodne z dyrektywami:

EMC 2014/30/EU, LVD 2014/35/EU, RED 2014/53/EU, RoHS 2011/65/EU.

INSTALACJA

Przełącznikowy panel dotykowy "Quarto" HELTUN HE-TPS04 musi być instalowany przez elektryka z odpowiednimi uprawnieniami w sposób zgodny z lokalnymi przepisami dotyczącymi oraz ogólnymi przepisami budowlanymi. Niniejsze instrukcje należy przekazać elektrykowi z uprawnieniami, który będzie instalował panel HE-TPS04.

OSTRZEŻENIE: Podczas instalacji należy wyłączyć zasilanie elektryczne.

1. Umieszczenie HE-TPS04 ma ogromne znaczenie dla prawidłowego działania i musi znajdować się z dala od światła słonecznego i źródeł bezpośredniego ciepła. Zalecamy instalację HE-TPS04 około 1,5 metra nad podłogą.
2. Wyjmij panel dotykowy HE-TPS04 z opakowania.
3. NAJPIERW UPEWNIJ SIĘ, ŻE NAPIĘCIE ELEKTYCZNE JEST WYŁĄCZONE głównym bezpiecznikiem a następnie sprawdź przewody za pomocą próbnika napięcia sieci lub multimetru aby dokonać weryfikacji. Umieść poprawnie przewody w dedykowanych zaciskach HE-TPS04 odkręcając zaciski poszczególnych gniazd za pomocą małego śrubokręta krzyżakowego z końcówką typu Phillips.
   Postępuj zgodnie ze schematami na Rysunku 1 (lub 2 lub 3 lub 4) oraz poniższymi instrukcjami:
   • **Przewody zasilające:** Do zasilania prądem przemiennym AC (85–265 V AC) podłącz przewody przewodu neutralny i fazowy do odpowiednich zacisków oznaczonych jako L i N „POWER". W przypadku zasilania prądem stałym (24–48 V DC) podłącz przewód „+" do zacisku L a przewód „-" do zacisku N.
   • **Przewód źródła 1:** Podłącz wymagane źródło zasilania dla przekaźników 1i 2 do zacisków oznaczonych jako „IN 1-3".
   • **Przewód źródła 2:** Podłącz wymagane źródło zasilania dla przekaźników 4 i 5 do zacisku oznaczonego „IN 4-5".
   • **Obciążenia:** Podłącz wymagane obciążenia do zacisków wyjściowych przekaźników oznaczonych jako „OUT-1", „OUT-2", , „OUT-4", „OUT-5".
   Uwaga: HELTUN zaleca instalowanie zacisków kablowych (końcówek przewodów elektrycznych) na końcach przewodów przed podłączeniem ich do HE-TPS04 (w zestawie dostępne są zaciski w różnych kolorach).
   Uwaga: Technologia „przejścia przez zero" jest niedostępna, jeśli urządzenie używa napięcia stałego (24–48 VDC).
   Dokręć przewody za pomocą śrubokręta krzyżakowego w otworze przy każdym wyprowadzeniu.
4. Upewniając się, że tylna płaska część obudowy panelu HE-TPS04 jest prawidłowo zorientowana napisem "TOP" ku górze ściany, zabezpiecz tylną płytę obudowy w elektrycznej puszce za pomocą czterech dostarczonych w komplecie śrub (nie dokręcaj zbyt mocno). Po zamocowaniu płyty tylnej urządzenia na ścianie, zamontuj panel dotykowy HE-TPS04 na tylnej przytwierdzonej do ściany części najpierw ostrożnie wyrównując i ustawiając dwa górne zatrzaski a następnie delikatnie popychając cały panel, aż „wskoczy" we właściwe miejsce.
5. Następnie załącz główne zasilanie wyłączonym wcześniej bezpiecznikiem. Panel HE-TPS04 załączy się pokazując oryginalne domyślne fabryczne ustawienia.
6. Usuń przezroczystą folię zabezpieczającą z panelu pociągając za górną prawą wystającą część folii.

DEMONTAŻ

1. Aby zdemontować urządzenie, UPEWNIJ SIĘ, ŻE NAPIĘCIE ZASILANIA JEST ODŁACZONE za pomocą głównego bezpiecznika zasilania I EKRAN LCD PANEULU JEST WYGASZONY.
2. Aby usunąć panel HE-TPS04 chwyć mocno za jego spodnią część i pociągnij do siebie odchylając jednocześnie na zewnątrz aż wszystkie zaczepy się rozłączą.
3. Usuń śruby z tylnej płyty i odłącz przewody używając małego śrubokręta krzyżakowego typu Phillips umieszczając jego końcówkę w otworze poniżej danego przewodu i odkręcając jego zacisk.

SIEĆ Z-WAVE

Panel HE-TPS04 może pracować w dowolnej sieci Z-Wave z innymi certyfikowanymi urządzeniami Z-Wave różnych producentów. Urządzenie HELTUN HE-TPS04 pracuje jako 'repeater' sieci Z-Wave dla innych urządzeń niezależnie od producenta i marki w celu podniesienia niezawodności całej sieci.

Bezpieczeństwo

Urządzenie obsługuje zarówno nieautoryzowane tryby S0, S2 jak i autoryzowany tryb S2 dodawania 'Inclusion Mode' urządzenia do sieci Z-Wave. Jeśli chcesz użyć autoryzowanego trybu S2 podczas dodawania urządzenia do sieci Z-Wave 'Inclusion Mode' podczas procesu dodawania urządzenia do sieci musisz użyć odpowiedniego klucza zabezpieczeń. Indywidualny klucz zabezpieczeń jest wydrukowany na karcie niniejszej skróconej instrukcji obsługi oraz zlokalizowany także na tylnej ściance płaskiej tylnej części panelu HE-TPS04 (patrz Rysunek 9 i 10).

Uwaga: Pamiętaj aby zapisać sobie ten klucz. Bez wymaganego klucza nie jest możliwe dodanie urządzenia w trybie autoryzacji S2.

Funkcja SmartStart

Urządzenia posiadające funkcję SmartStart mogą zostać dodane do sieci Z-Wave poprzez zeskanowanie odpowiedniego kodu Z-Wave QR z wykorzystaniem bramek/kontrolerów, które posiadają funkcję dodawania urządzeń w tym trybie. W takim wypadku nie są wymagane żadne inne dodatkowe działania a urządzenie z funkcją SmartStart zostanie automatycznie dodane do sieci Z-Wave w przeciągu dziesięciu minut od jego włączenia w zasięgu sieci Z-Wave.

Aby dodać urządzenie HE-TPS04 do sieci Z-Wave używając funkcji SmartStart:

1. Ustaw główny kontroler w tryb dodawania urządzenia "Add Mode" z trybem zabezpieczenia uwierzytelniania S2.
2. Wprowadź kod DSK przełącznikowego panelu dotykowego 'Quarto' do kontrolera (lub zeskanuj jego kod QR).
3. Włącz zasilanie urządzenia.
4. Zaczekaj aż proces dodawania Urządzenia się zakończy.
5. Poprawne dodanie urządzenia zostanie potwierdzone poprzez odpowiedni komunikat w kontrolerze sieci Z-Wave.

Uwaga: Kod zabezpieczenia urządzenia (DSK) i kod QR funkcji SmartStart są wydrukowane na tylnym panelu HE-TPS04 oraz dodatkowo na dołączonej do niniejszej instrukcji Karty Zabezpieczeń 'Security Card' (patrz Rysunki 9 i 10).

Dodawanie panelu HE-TPS04 do Istniejącej Sieci Z-Wave

Aby dodać panel HE-TPS04 do istniejącej sieci Z-Wave (to jest 'Includować') wykonaj następujące kroki:

1. Uruchom Tryb Dodawania urządzenia w bramce/kontrolerze Z-Wave.
2. Aby rozpocząć proces dodawania na panelu HE-TPS04, naciśnij jednocześnie dwa górne przyciski dotykowe (patrz Rysunek 8) i przytrzymaj je przez trzy sekundy.
3. Wszystkie przyciski zaczną następnie naprzemiennie migać na „niebiesko-czerwono".
4. Jeśli proces dodawania zakończy się powodzeniem, wszystkie przyciski przez trzy sekundy zmienią kolor na niebieski.
5. Jeśli proces dodawania nie powiedzie się, wszystkie przyciski przez trzy sekundy zmienią kolor na czerwony. W takim przypadku powtórz proces dodawania urządzenia.

Usuwanie HE-TPS04 z sieci Z-Wave

Aby usunąć HE-TPS04 z sieci Z-Wave (to jest „Excludować"), wykonaj następujące czynności:

1. Uruchom Tryb Usuwania urządzenia w bramce/kontrolerze Z-Wave.
2. Aby rozpocząć proces usuwania HE-TPS04, naciśnij jednocześnie dwa górne przyciski dotykowe (patrz Rysunek 8) i przytrzymaj je przez trzy sekundy.
3. Wszystkie przyciski będą kolejno migać na niebiesko-czerwono.
4. Jeśli proces usuwania się powiedzie, wszystkie przyciski przez trzy sekundy zmienią kolor na czerwony.
5. Jeśli proces usuwania nie powiedzie się, wszystkie przyciski przez trzy sekundy zmienią kolor na niebieski. W takim przypadku powtórz proces usuwania urządzenia.

Uwaga: Jeśli panel HE-TPS04 był już wcześniej dodany do sieci Z-Wave i nie został z niej Usunięty, operacja Dodawania go do sieci Z-Wave nie będzie możliwa bez uprzedniego Usunięcia lub wykonania procedury przywrócenia parametrów fabrycznych urządzenia.

RESET FABRYCZNY (RES)

Aby przywrócić ustawienia fabryczne panelu HE-TPS04, naciśnij jednocześnie dwa dolne przyciski (patrz Rysunek 8) przytrzymując je wszystkie przez sześć sekund. Jeśli operacja się powiedzie, wszystkie przyciski zostaną wyłączone a następnie urządzenie uruchomi się ponownie.

Przywrócenie ustawień fabrycznych spowoduje zmianę wszystkich parametrów na oryginalne wartości fabryczne, a także wykluczenie urządzenia z dowolnej sieci Z-Wave.

Uwaga: Z tej procedury należy korzystać tylko wtedy, gdy brakuje podstawowego kontrolera sieci lub jest on w inny sposób niedziałający.

PEŁNA WERSJA INSTRUKCJI OBSŁUGI

Pełną wersję instrukcji obsługi HE-TPS04 można uzyskać, odwiedzając witrynę support.heltun.com.

OGRANICZENIA GWARANCJI

Firma HELTUN gwarantuje, że niniejszy produkt jest wolny od wad produkcyjnych i materiałowych, w normalnym użytkowaniu i serwisie, przez okres 1 (jednego) roku od daty zakupu przez konsumenta („Okres Gwarancji"). Firma HELTUN przedłuży Okres Gwarancyjny do 3 (trzy) lat od daty zakupu dla każdego konsumenta, który zarejestruje swoją gwarancję w firmie HELTUN na stronie internetowej: bonus.heltun.com. Niniejsza Ograniczona Gwarancja dotyczy tylko pierwszego użytkownika końcowego produktu i nie podlega przeniesieniu.

Jeżeli w Okresie Gwarancyjnym produkt zostanie uznany za wadliwy lub będzie działał wadliwie z powodu wykonania lub wad materiałowych, firma HELTUN, w zależności od uznania, naprawi lub wymieni wadliwy produkt. Jeśli produkt jest wadliwy, (i) zwróć go wraz dowodem zakupu na którym powinna być data sprzedaży do miejsca, w którym został zakupiony; lub (ii) skontaktuj się z działem obsługi klienta firmy HELTUN, wysyłając wiadomość e-mail na adres support@heltun.com. Dział obsługi klienta firmy HELTUN określi czy produkt powinien zostać zwrócony, czy też zostanie do Ciebie przesłany produkt zastępczy.

Z WYJĄTKIEM MOŻLIWYCH INNYCH PRZEPISÓW PRAWNYCH, NINIEJSZA OGRANICZONA GWARANCJA ZASTĘPUJE WSZYSTKIE POZOSTAŁE POROZUMIENIA I GWARANCJE, WYRAŹNE LUB ROZUMIANE, W TYM BEZ OGRANICZEŃ JAKIEKOLWIEK DOMNIEMANE GWARANCJE HANDLOWE LUB DOTYCZĄCE NARUSZENIA. HELTUN NIE UDZIELA ŻADNYCH INNYCH GWARANCJI, WYRAŹNYCH ANI ROZUMIANYCH.

NINIEJSZA OGRANICZONA GWARANCJA NIE OBEJMUJE KOSZTÓW USUNIĘCIA LUB PONOWNEGO MONTAŻU URZĄDZENIA. NINIEJSZA OGRANICZONA GWARANCJA NIE MA ZASTOSOWANIA, JEŻELI UDOWODNIONE ZOSTANIE PRZEZ FIRMĘ HELTUN, ŻE WADA LUB USTERKA ZOSTAŁA SPOWODOWANA SZKODĄ SPOWODOWANĄ PRZEZ KONSUMENTA, WŁĄCZAJĄC W TO PROCES INSTALACJI URZĄDZENIA. NINIEJSZA OGRANICZONA GWARANCJA JEST NIEWAŻNA, JEŚLI WADA (WADY) WYNIKNĄ Z NIEWŁAŚCIWEGO ZAINSTALOWANIA PRODUKTU.

WYŁĄCZNĄ ODPOWIEDZIALNOŚCIĄ FIRMY HELTUN I WYŁĄCZNYM ŚRODKIEM ZARADCZYM DLA KONSUMENTA W RAMACH NINIEJSZEJ OGRANICZONEJ GWARANCJI BĘDZIE NAPRAWA LUB WYMIANA PRODUKTU W RAMACH POWYŻSZYCH WARUNKÓW. HELTUN NIE PONOSI ODPOWIEDZIALNOŚCI ZA JAKIEKOLWIEK STRATY LUB JAKIEKOLWIEK SZKODY, W TYM SZKODY PRZYPADKOWE LUB WYNIKAJĄCE W KONSEKWENCJI ZE SZKÓD BEZPOŚREDNIO LUB POŚREDNIO, Z TYTUŁU NARUSZENIA JAKIEJKOLWIEK GWARANCJI WYRAŹNEJ LUB ROZUMIANEJ LUB JAKICHKOLWIEK AWARII TEGO PRODUKTU. W ŻADNYM WYPADKU ODPOWIEDZIALNOŚĆ FIRMY HELTUNA NIE MOŻE PRZEKROCZYĆ KWOTY FAKTYCZNIE ZAPŁACONEJ ZA PRODUKT W PRZYPADKU GDY ODPOWIEDZIALNOŚĆ TAKA WYNIKA Z ROSZCZENIA NA PODSTAWIE GWARANCJI, DELIKTU LUB UMOWY. NINIEJSZE OGRANICZENIA ODPOWIEDZIALNOŚCI POZOSTAJĄ WAŻNE NAWET, JEŚLI HELTUN ZOSTANIE POINFORMOWANY O MOŻLIWOŚCI TAKICH USZKODZEŃ, STRAT LUB SZKÓD.

NIEKTÓRE JURYSDYKCJE NIE POZWALAJĄ NA WYKLUCZENIE LUB OGRANICZENIE SZKÓD PRZYPADKOWYCH LUB WYNIKOWYCH, TAKIE OGRANICZENIE MOŻE NIE MIEĆ ZASTOSOWANIA. NINIEJSZA OGRANICZONA GWARANCJA JEST JEDYNĄ WYRAŹNĄ GWARANCJĄ, KTÓREJ UDZIELA FIRMA HELTUN NA TEN PRODUKT.

W przypadku dodatkowych pytań odnośnie niniejszej ograniczonej gwarancji, prosimy o kontakt z obsługą klienta firmy HELTUN pod adresem: support@heltun.com.

W przypadku jakiegokolwiek konfliktu, rozbieżności, sprzeczności, niepewności lub dwuznaczności między niniejszym językiem a angielską wersją językową „ Skróconej instrukcji obsługi " i każdym innym kolejnym tłumaczeniem na jakikolwiek inny język, angielska wersja językowa ma zastosowanie jako pierwsza.

PREGLED

HELTUN HE-TPS04 napredni programski prekidač na dodir "Quarto" donosi 'Neizmjerno Pametne' mogućnosti za vašu kućnu rasvjetu, električne utičnice ili motorizirane rolete, brave na vratima, ograde ili ventile. Time se zamjenjuju postojeće zidne sklopke i omogućuje nadgledanje, kontrola i napredno programiranje do četiri povezanih uređaja putem Interneta. Quarto uređaj je 'Neizmjerno Tanak' na zidu te sadrži značajke koje vam pružaju brojne pogodnosti i vrhunsku udobnost.

Upravljanje s četiri sustava iz dva izvora energije

Zahvaljujući četirikanalnim relejima, Quarto može upravljati: 1) do četiri uređaja za uključivanje/isključivanje, 2) dva uređaja za uključivanje/isključivanje i jednim dvosmjernim motorom ili 3) dva dvosmjerna motora. Dva neovisna relejna ulaza omogućuju upravljanje sustavima s različitih izvora napajanja ili korištenje relejnih izlaza kao suhih kontakata. Svaki relej može se napuniti do 5 ampera.

Omogućeno povezivanje sa Z-Wave rasvjetom i regulatorima

Quarto uređaj odličan je izbor za upravljanje svjetlosnim sustavima. Omogućuje pridruživanje sa Z-Wave prekidačima za kontroliranje funkcija uključivanja/isključivanja, kao i blagim osvjetljenjem (Up) i blagim prigušenjem (Down). Razine prigušenja mogu se povezati s osvjetljenjem pozadinskih tipki Quarto uređaja, kako bi se pružila povratna informacija o statusu priključenih rasvjetnih tijela (On/Off).

Upravljanje motoriziranim uređajima

Quarto se također može koristiti za upravljanje motoriziranim sustavima kao što su rolete, ograde, ventili za vodu ili brave na prozorima i vratima. Također, omogućuje povezivanje s relejnim prekidačima za kontrolu otvaranja i zatvaranja povezanih motoriziranih uređaja. Ako su ugrađeni senzori za prozore/vrata, oni se mogu povezati s Quarto pozadinskim osvjetljenjem, omogućujući prikaz stanja uređaja (Otvoreno/Zatvoreno).

Tipke na dodir s višestrukim funkcijama

Quarto ima četiri visoko osjetljivih kapacitivnih tipki na dodir s dvobojnim pozadinskim osvjetljenjem (crveno/plavo). Ukupno 10 razina pozadinskog osvjetljenja mogu se konfigurirati ručno ili postaviti tako da se automatski prilagođavaju uvjetima osvjetljenja prostora, što ih uvijek čini lako uočljivima. Svaka tipka može se konfigurirati za kontrolu stanja izlaznog releja (#1-4) u bilo kojem od devet različitih načina.

Pet načina pokretanja programiranih scenarija

Ugrađeni sat stvarnog vremena (RTC) omogućuje uređaju Quarto pokretanje scenarija tamo gdje su povezani uređaji postavljeni prema rasporedu. Još jedna bitna značajka Quarto uređaja je pokretanje povezanih uređaja kada se promijene vrijednosti temperature, vlažnosti ili svjetlosnog senzora. Quarto tipke također mogu izravno pokrenuti scenarije na kontroleru – pri čemu svako pozadinsko osvjetljenje prikazuje status scene.

Uvid u potrošnju energije

Quarto može odrediti koliko energije koriste povezani uređaji tijekom određenog dana, tjedna ili mjeseca. Potrebno je samo odrediti potrošnju opterećenja u vatima za svaki relejni kanal, a uređaj na temelju logike izračunava ukupnu potrošnju u odnosu na vrijeme otkako je izlaz bio u 'ON' stanju.

Baziran na najnovijoj Z-Wave platformi

Quarto integrira modul platforme Z-Wave Plus v2 700 koji omogućuje upotrebu sa Z-Wave automatiziranim kućnim sustavima. Uređaj podržava Z-Wave 'S0' i 'S2' sigurnosne protokole, SmartStart tehnologiju i može se povezati (pridružiti) s drugim Z-Wave uređajima, poput releja, sklopki, motornih kontrolera, itd.

TEHNIČKE SPECIFIKACIJE

- Dimenzije prednjeg okvira (na zidu): 89mm (V) x 89mm (Š) x 9mm (D)
- Dimenzije stražnjeg dijela: 53mm (V) x 53mm (Š) x 28mm (D)
- Materijali: ploča od kaljenog stakla, plastika otporna na plamen
- 5 boja okvira: bijela, sjajno crna, mat crna, srebrna, krom
- 6 boja stakla: bijela, crna, žuta, zelena, crvena, plava
- 4 kapacitivnih tipki na dodir
- Crveno i plavo osvjetljenje za svaku tipku
- 10 podesivih razina svjetline za osvjetljenje svake tipke
- Radna temperatura: 0°C to +50°C
- Vlažnost: 10% to 95% RH
- Napajanje: 85-265VAC 50Hz/60Hz or 24-48VDC
- Potrošnja energije: <1W
- 4 kanalnih relejnih izlaza s otpornim opterećenjem do 5A svaki
- 2 nezavisna relejna ulaza (suhi kontakt)
- Prebacivanje releja sa „zero-cross“ tehnologijom
- Vrijeme trajanja releja: 100.000 prekidača
- Unutarnji senzor za osvjetljenje prostora
- Unutarnji senzor za temperaturu
  - Raspon mjerenja: –30°C to +80°C
  - Točnost: ±0.5°C
- Unutarnji senzor za vlagu
  - Raspon mjerenja: 0% to 80% RH
  - Točnost: ±3.0% RH
- Softver za praćenje potrošnje energije
- IP klasa: IP21
- Z-Wave Plus V2 SDK: V7.11
- Z-Wave 700 modul: ZGM130S
- Zahtjeva montiranje za ispiranje električne razvodne kutije:
  okrugli, kvadratni ili pravokutni tip – min. dubina 40 mm

Izjava o sukladnosti

Ovime Heltun potvrđuje da je uređaj u skladu s direktivama:

EMC 2014/30/EU, LVD 2014/35/EU, RED 2014/53/EU, RoHS 2011/65/EU.

INSTALACIJA

HELTUN HE-TPS04 prekidač na dodir mora instalirati ovlašteni električar na način koji je u skladu s lokalnim propisima i građevinskim pravilima. Pružite ove upute ovlaštenim električarima koji instaliraju HE-TPS04.

UPOZORENJE: Tijekom instalacije električna energija mora biti isključena.

1. Postavljanje HE-TPS04 uređaja od najveće je važnosti za pravilan rad te mora biti udaljen od sunčeve svjetlosti i izvora izravne topline. Preporučujemo instalaciju HE-TPS04 uređaja otprilike 1.5 metar iznad poda.
2. Uklonite zaslon i jedinicu prekidača na dodir uređaja HE-TPS04 iz pakiranja.
3. PRVO OSIGURAJTE DA JE NAPAJANJE na glavnom prekidaču ISKLJUČENO, a zatim testirajte žice sondom ili multimetrom kako biste provjerili. Umetnite žice u ispravne terminale HE-TPS04 uređaja, umetanjem malog Phillips odvijača u utor ispod svakog terminala i odvijte kako biste otvorili.

   Slijedite dijagrame spajanja na Slici 1 (ili 2 ili 3 ili 4) i upute u nastavku:

   • **Kablovi za napajanje:** Za izmjeničnu i naponsku struju (85-265VAC) povežite Line & Neutral kabelske žice na L & N terminale s oznakom "POWER". Za istosmjerno napajanje (24-48VDC) spojite "+" žicu na terminal L, a "–" žicu na terminal N.

   • **Žica izvora 1:** Spojite potrebni izvor napajanja na releje 1 i 2 na terminal s oznakom "IN 1-3".

   • **Žica izvora 2:** Spojite potrebni izvor napajanja na releje 4 i 5 na terminal s oznakom "IN 4-5".

   • **Opterećenja:** Spojite potrebna opterećenja na izlazne terminale releja, s oznakom "OUT-1", "OUT-2", , "OUT-4", "OUT-5".

   Napomena: HELTUN preporučuje ugradnju kablovskih terminala (električnih žičanih vodova) na krajeve žica prije povezivanja na HE-TPS04 (priključci s različitim bojama su uključeni).

   Napomena: Zero-Cross tehnologija nije dostupna ako uređaj koristi istosmjerni napon (24-48VDC).

   Zategnite žice odvijačem Phillips u utor ispod svake žice.
4. Osigurajte da je pozadinska ploča HE-TPS04 usmjerena prema zidu s natpisom "TOP" usmjerenim prema gore, zatim ju pričvrstite na električnu razvodnu kutiju, koristeći četiri isporučena vijka (nije poželjno previše naprezati).

   Nakon što je pozadinska ploča pričvršćena na zid, montirajte HE-TPS04 prekidač na dodir na podlogu tako da pažljivo poravnate dva gornja spojna mjesta i nježno gurnete cijelu ploču dok se u potpunosti ispravno ne pozicionira na mjesto.
5. Zatim, uključite glavno napajanje na prekidaču. HE-TPS04 jedinica pokrenut će se s izvornim tvorničkim postavkama.
6. Uklonite prozirni zaštitni film s ploče na dodir povlačenjem gornje desne strane.

RASTAVLJANJE

1. Prilikom rastavljanja, OSIGURAJTE DA JE NAPAJANJE ISKLJUČENO na glavnom prekidaču i LCD EKRAN ISKLJUČEN.
2. Da biste uklonili HE-TPS04 prekidač na dodir, čvrsto ga uhvatite na dno i povucite prema natrag dok se jezičci u potpunosti ne razdvoje.
3. Uklonite vijak sa stražnje ploče i odvojite žice tako da umetnete mali Phillips odvijač u utor ispod svake žice te odvijte da biste ga otpustili.

Z-WAVE MREŽA

Upravljanje HE-TPS04 uređajem može se vršiti putem bilo koje Z-Wave mreže s drugim certificiranim Z-Wave uređajima drugih proizvođača. HELTUN HE-TPS04 djelovat će kao "ponavljač" za ostale uređaje bez obzira na proizvođača ili marku kako bi povećao pouzdanost cjelokupne mreže.

Sigurnost

Podržani su S0, neovlašteni S2 i ovlašteni S2 načini uključivanja. Ako koristite ovlašteni S2 način uključivanja, tijekom postupka uključivanja potrebno je koristiti sigurnosni ključ. Sigurnosni ključ ispisan je na kartici koja dolazi s ovim brzim korisničkim uputama i na poklopcu HE-TPS04 uređaja (pogledajte slike 9 i 10).

Napomena: Obavezno spremite ovaj ključ. Bez ključa je nemoguće izvršiti uključivanje u ovlaštenom načinu S2.

SmartStart

Proizvodi koji omogućuju SmartStart funkciju mogu se dodati u Z-Wave mrežu, skeniranjem Z-Wave QR koda prikazanog na gateway mrežnim uređajima/kontrolerima koji omogućuju uključivanje SmartStart-a. U tom slučaju, nisu potrebne dodatne radnje te će se SmartStart proizvod automatski dodati u blizinu mreže unutar deset minuta od uključivanja.

Da biste dodali HE-TPS04 u Z-Wave mrežu koristeći SmartStart:

1. Postavite glavni kontroler u "Add Mode" način provjere autentičnosti S2.
2. Umetnite prekidač na dodir 'Quarto' DSK u kontroler (ili skenirajte QR kod).
3. Uključite uređaj.
4. Pričekajte da se postupak dodavanja dovrši.
5. Uspješno dodavanje potvrdit će se porukom na Z-Wave kontroleru.

Napomena: Sigurnosni kod uređaja (DSK) i SmartStart QR kod ispisani na poleđini prekidača HE-TPS04 i na priloženoj sigurnosnoj kartici (pogledajte Slike 9 i 10).

Dodavanje HE-TPS04 na postojeću Z-Wave mrežu

Da biste dodali, tj. uključili HE-TPS04 na postojeću Z-Wave mrežu, učinite sljedeće:

1. Pokrenite način uključivanja s gateway mjernog uređaja /kontrolera.
2. Da biste pokrenuli postupak uključivanja na HE-TPS04 uređaju, istovremeno pritisnite dvije gornje tipke na dodir i držite ih tri sekunde (pogledajte Slik 8).
3. Sve tipke će zatim neprekidno treperiti 'plavo-crveno'.
4. Ako je uključivanje bilo uspješno, sve tipke postat će plave na tri sekunde.
5. Ako uključivanje nije bilo uspješno, sve tipke postat će crvene na tri sekunde. U tom slučaju, ponovite postupak uključivanja.

Uklanjanje HE-TPS04 iz Z-Wave mreže

Da biste uklonili HE-TPS04 iz Z-Wave mreže (tj. "Isključenje"), učinite sljedeće:

1. Pokrenite način isključivanja s gateway mjernog uređaja/kontrolera.
2. Da biste pokrenuli postupak isključivanja na HE-TPS04 uređaju, istovremeno pritisnite dvije gornje tipke na dodir i držite ih tri sekunde (pogledajte Slik 8).
3. Sve tipke će zatim neprekidno treperiti 'plavo-crveno'.
4. Ako je isključivanje bilo uspješno, sve tipke postat će crvene na tri sekunde.
5. Ako isključivanje nije bilo uspješno, sve tipke postat će plave na tri sekunde. U tom slučaju, ponovite postupak isključivanja.

Napomena: Ako je HE-TPS04 prethodno bio dio Z-Wave mreže, uključivanje nije moguće bez prethodnog provođenja postupka isključenja ili ponovnog postavljanja na tvorničke postavke.

VRAĆANJE TVORNIČKIH POSTAVKI (RES)

Da biste HE-TPS04 uređaj vratili na tvornički zadane postavke, istovremeno pritisnite dvije donje tipke na dodir (pogledajte Slik 8), držeći ih šest sekundi. Ako je vraćanje tvorničkih postavki bilo uspješno, sve tipke isključit će se, a uređaj će se ponovno pokrenuti.
Vraćanje tvorničkih postavki promijenit će sve parametre u njihove izvorne tvorničke vrijednosti i isključit će uređaj iz bilo koje Z-Wave mreže.
Napomena: Koristite ovaj postupak samo ako nedostaje primarni regulator mreže ili ako na drugi način ne radi.

POTPUNA VERZIJA KORISNIČKIH UPUTA

Potpunu verziju korisničkih uputa HE-TPS04 uređaja potražite na support.heltun.com.

OGRANIČENO JAMSTVO

HELTUN jamči da ovaj proizvod ne sadrži nedostatke u uzradi ili materijalima, uz uobičajenu upotrebu i servis, u periodu od 1 (jedne) godine od dana kupnje od strane potrošača ("Jamstveno razdoblje"). HELTUN će produžiti ovo jamstveno razdoblje na 3 (tri) godine od dana kupnje za bilo kojeg kupca koji registrira svoje jamstvo na HELTUN web stranici: bonus.heltun.com. Ovo ograničeno jamstvo odnosi se samo na prvog krajnjeg korisnika proizvoda i nije prenosivo.

Ako se tijekom jamstvenog razdoblja utvrdi da je proizvod neispravan zbog njegove izrade ili materijala, HELTUN po izboru, može popraviti ili zamijeniti neispravan proizvod. Ako je proizvod neispravan, vratite ga s datumom kupnje na mjesto gdje je kupljen i/ili kontaktirajte HELTUN korisničku službu e-poštom na support@heltun.com. HELTUN služba za korisnike odlučit će treba li proizvod vratiti ili će vam biti poslan zamjenski proizvod.

OSIM AKO NIJE DRUGAČIJE ODREĐENO OD STRANE PRIMJENJIVOG ZAKONA, OVO OGRANIČENO JAMSTVO JE ZAMJENA ZA SVA IZRIČITA ILI PREŠUTNA JAMSTVA, UKLJUČUJUĆI BEZ OGRANIČENJA BILO KOJE JAMSTVO POSLOVANJA ZA ODREĐENU SVRHU ILI KRŠENJE ZAKONA. HELTUN NE PRUŽA DRUGE GARANCIJE, IZRIČITE ILI PREŠUTNE.

OVO OGRANIČENO JAMSTVO NE POKRIVA TROŠKOVE UKLANJANJA ILI PONOVNE INSTALACIJE. OVO OGRANIČENO JAMSTVO NE ODNOSI SE AKO HELTUN NIJE PRIJAVIO DA JE DEFEKT ILI OŠTEĆENJE BILO UZROKOVANO ŠTETOM UČINJENOM OD STRANE KUPCA, UKLJUČUJUĆI I TIJEKOM INSTALACIJE. OVO OGRANIČENO JAMSTVO NE VRIJEDI AKO JE DOŠLO DO POGREŠAKA TIJEKOM INSTALACIJE OD STRANE SAMOG KORISNIKA.

GLAVNA ODGOVORNOST HELTUNA I KUPCA NA KOJEG SE ODNOSI OVO OGRANIČENO JAMSTVO, JE POPRAVAK ILI ZAMJENA PROIZVODA U NAVEDENIM UVJETIMA. HELTUN NIJE ODGOVORAN ZA GUBITKE ILI OŠTEĆENJA BILO KOJE VRSTE, UKLJUČUJUĆI BILO KAKVE SLUČAJNE ILI NAMJERNE ŠTETNE POSLJEDICE, NA IZRAVAN ILI NEIZRAVAN NAČIN, KOJE KRŠE UVJETE GARANCIJE ILI NEKI DRUGI PROPUST OVOG PROIZVODA. NI U KOJEM SLUČAJU, ODGOVORNOST HELTUNA NE PRELAZI KOLIČINU PLAĆENU ZA PROIZVOD, BILO DA TAKVA ODGOVORNOST PROIZLAZI IZ ZAHTJEVA KOJI PROIZLAZE IZ JAMSTVA ILI UGOVORA. OVA OGRANIČENJA U VEZI ODGOVORNOSTI ODNOSE SE IAKO JE HELTUN BIO SAVJETOVAN O TAKVIM OZLJEDAMA, GUBICIMA ILI ŠTETAMA.

NEKE PRAVNE ODREDBE NE DOZVOLJAVAJU ISKLJUČIVANJE ILI OGRANIČENJE IZNENADNIH ILI POSLJEDIČNIH ŠTETA, STOGA SE OVO OGRANIČENJE NE MOŽE PRIMIJENITI DIREKTNO NA VAS. OVO OGRANIČENO JAMSTVO JE JEDINA EKSPRESNA GARANCIJA HELTUNA NA OVOM PROIZVODU.

Ako imate bilo kakvih pitanja u vezi s ovim ograničenim jamstvom, pišite HELTUN korisničkoj podršci na support@heltun.com.

U slučaju bilo kakvih nedoumica, odstupanja, nedosljednosti, nesigurnosti ili nejasnoća između verzije ovog „Brzog vodiča za početak“ na hrvatskom i engleskom jeziku te bilo kojeg prijevoda na drugom jeziku, verzija na engleskom jeziku bit će važeća.

ÁTTEKINTÉS

A HELTUN HE-TPS04 Advanced Programmable Touch Panel Switch „Quarto“„Hihetetlenül Vékony“ a falon, miközben „Hihetetlenül Okos” működésével rengeteg lehetőséget kínál otthonod világításának, elektronikus konnektorainak vagy motorizált sötétítőinek, ajtózárainak, kapuinak és szelepeinek működéséhez. A „Quarto“ érintőpanel egy meglévő fali kapcsolót helyettesít, és négy csatlakoztatott eszközhöz biztosít akár interneten keresztüli megfigyelést, vezérlést és fejlett programozhatóságot. A „Quarto“ érintőpanel leheletvékony kialakítása ellenére olyan tulajdonságokkal bír, amelyekkel könnyedén vezérelhetővé válnak eszközeid és otthonod még kényelmesebb lehet.

Akár négy rendszer vezérlése két különböző áramforrásból

Az négycsatornás „Quarto“ érintőpanel 1) négy darab be- és kikapcsolható készüléket, 2) két be- és kikapcsolható készüléket és egy kétirányú motort, vagy 3) két kétirányú motort tud vezérelni. A relékapcsoló két egymástól független bemenettel rendelkezik a relécsatornák számára, lehetővé téve, hogy különböző áramforrású rendszereket vezéreljen, vagy a relékimenetek szárazkontaktokként működhessenek. Minden relé maximum 5 Amper áramerősséget bír kapcsolni.

Z-Wave dimmerekkel és világítással való asszociáció

A készülék kiváló választás világítás-vezérlésre. Lehetővé teszi a Z-Wave dimmerekkel és világítással való asszociációt, amikkel a be- és kikapcsolás mellett a világosítást (fel) és lágy fényt, sötétítést (le) is be tudod állítani. A dimmelési szintet a gombok mögötti háttérvilágításhoz is kapcsolhatod, így visszajelzést kapsz a csatlakoztatott világítótestek állapotáról (bekapcsolt/kikapcsolt).

Motorizált eszközök vezérlése

A HE-TPS04 érintőpanellel olyan motorizált rendszereket is vezérelhetsz, mint sötétítők, garázskapuk, bejáratok, vízszelepek, valamint ablak- és ajtózárak. Az érintőpanel engedélyezi a relékapcsolókkal való asszociációt, amelyekkel így a csatlakoztatott motorizált eszközök kapcsolását (opening) és nem kapcsolását (closing) irányíthatod. Ha az ajtó- és ablaknyitásjelzők már installálva vannak, és ezeket az érintőpanellel párosítod, az érintőgombok ezeknek a vezérlését elvégzik, illetve a háttérvilágítás a rendszer állapotáról ad információt (kapcsolt vagy nem kapcsolt).

Az érintőgombok megannyi funkciója

A „Quarto“ érintőpanel négy nagy érzékenységű, kapacitív érintőgombbal rendelkezik, minden gomb mögötti két színű (piros és kék) háttérvilágítással. A háttérvilágítás 10 különböző világossági szintjét manuálisan is tudod szabályozni, de a környező fényviszonyokhoz automatikusan igazodik, így téve könnyebbé a használatát. Minden gomb beállítható a relékimenetek állapotának vezérlésére kilenc különböző módon.

Öt lehetőség a beprogramozott eseménysorok elindítására

Az érintőpanel rendelkezik valós idejű órával (RTC), amivel az eseménysorban résztvevő készülékek (automatikusan) hőmérséklet, páratartalom vagy fényviszony megváltozásának hatására elindíthatóak. Az érintőgombok azonnali, vezérlő általi eseménysor-indítást is lehetővé tesznek – a gombok mögötti háttérvilágítással az eseménysor állapotát követheted nyomon.

Kövesd nyomon energiafogyasztási értékeidet!

A „Quarto“ érintőpanel át tudja tekinteni az egyes csatlakoztatott készülékek bármely napi, heti vagy havi energiafogyasztását. Add meg a relécsatornák energiafogyasztási értékeit wattban, és a relékapcsoló az aktív idő függvényében kiszámolja a teljes fogyasztást!

A legmodernebb Z-Wave platform

A „Quarto“ érintőpanel a Z-Wave 700 platformnak köszönhetően a Z-Wave otthonautomatizációs rendszerekkel együtt használható. Támogatja az S0 és S2 titkosításokat és a SmartStart technológiát, illetve több Z-Wave eszközzel közvetlenül asszociálható (relék, motoros vezérlők, dimmerek, stb.).

TECHNIKAI SPECIFIKÁCIÓK

- Keret (falonkívül) mérete: 89 × 89 × 9 mm
- Falba süllyesztett rész mérete: 53 × 53 × 28 mm
- Anyaga: edzett üveg kijelző/test, tűzálló műanyag
- 5 keretszín: fehér, fényes fekete, matt fekete, ezüst, króm
- 6 üvegszín: fehér, fekete, sárga, zöld, piros, kék
- 4 kapacitív érintőgomb
- Piros és kék háttérvilágítás minden gombhoz
- 10 (szabályozható) fényerősség minden gomb háttérvilágításához
- Működési hőmérséklet: 0°C – 50°C
- Működési páaratartalom: 10–95% (relatív páratartalom)
- Tápellátás: 85–265 VAC 50 Hz/60 Hz vagy 24–48 VDC
- Áramfogyasztás: <1 W
- Négycsatornás relékimenet 5 A rezisztív terheléssel
- 2 egymástól független relébemenet (szárazkontakt)
- Relé kapcsolása nullátmenetes technológiával
- Relé élettartama: 100.000 kapcsolás
- Beépített fényérzékelő
- Beépített hőmérséklet-érzékelő
  - Mérési tartomány: -30–80°C
  - Mérési pontosság: ±0.5°C
- Beltéri páratartalom-érzékelő
  - Mérési tartomány: 0–80% (relatív páratartalom)
  - Mérési pontosság: ±3.0% (relatív páratartalom)
- Szoftveres energiafogyasztás-kalkulálás
- IP-védelem: IP21
- Z-Wave Plus V2 SDK: V7.11
- Z-Wave 700 modul: ZGM130S
- Szerelvénydobozba helyezendő: kerek vagy szögletes – minimum 40 mm mély

Megfelelőségi nyilatkozat

A HELTUN kijelenti, hogy a készülék az:

EMC 2014/30/EU, LVD 2014/35/EU, RED 2014/53/EU, RoHS 2011/65/EU irányelvek alapján készült.

INSTALLÁCIÓ

A HELTUN HE-TPS04 panelt a helyi előírások és építési szabályzatoknak megfelelően engedéllyel rendelkező villanyszerelőnek kell beszerelnie! Kérjük, a villanyszerelő olvassa el a következő installációs lépéseket!

FIGYELEM! Az áram legyen lekapcsolva mielőtt az installációhoz kezdenél!

1. A HE-TPS04 panel elhelyezése az első és legfontosabb feladat. A megfelelő működés érdekében napfénytől és közvetlen hőtől védett helyen helyezd el! A levegő hőmérsékletének megfelelő méréséhez a panelt a padló felett kb. 1,5 méterrel helyezd el!
2. Távolítsd el a kijelzőt és a hátlapot a csomagból!
3. MIELŐTT TOVÁBBMENNÉL, ELLENŐRIZD, HOGY AZ ÁRAM LE VAN-E KAPCSOLVA a kismegszakítónál, majd ellenőrizd a vezetékeket próbával vagy multiméterrel! Csatlakoztasd a vezetékeket a panel megfelelő csatlakozójába! Ehhez használj kis csillagcsavarhúzót! A csavarhúzóval nyisd ki az egyes csatlakozók alatt található kontaktust!
   Kövesd a kapcsolási diagramot az 1. (vagy 2. vagy 3. vagy 4.) ábrán és az alábbi instrukciókat!
   Tápvezetékek: AC áramhoz (85–265 VAC) kösd a fázist és a nullás vezetéket az L és N (POWER) csatlakozókba! DC áramhoz (24–48 VDC) kösd a „+“ vezetéket az L és a „-“ vezetéket az N csatlakozóba!
   1. forrás vezetéke: Kösd az 1. és 2. relé szükséges áramforrását az „IN 1–3“ csatlakozókba!
   2. forrás vezetéke: Kösd az 4. és 5. relé szükséges áramforrását az „IN 4–5“ csatlakozókba!
   Terhelések: Kösd a szükséges terheléseket a relékimenet „OUT-1“, „OUT-2“, , „OUT-4“ és „OUT-5“ csatlakzóiba!
   Megjegyzés: A kábelcsatlakozókat (elektronikus huzalhüvelyeket) először a vezetékek végére javasoljuk installálni, majd eztán csatlakoztatni a HE-TPS04 (többszínű csatlakozók)!
   Megjegyzés: A nullátmenetes technológia nem érhető el akkor, ha a készülék DC áramforrást használ (24–48 VDC).
   Használj csillagcsvarhúzót mindegyik kontaktusnál!
4. Győződj meg arról, hogy a HE-TPS04 hátlapján a „TOP“ felirat felfelé néz! A csomagban található négy csavarral rögzítsd azt a szerelvénydobozhoz (ne húzd túl)!
   Miután a hátlapot a falhoz rögzítetted, helyezd rá a panelt, ügyelve arra, hogy a két felső csatlakozó pontosan illeszkedjen, majd finoman nyomd a hátlaphoz, míg az teljesen a helyére nem kattan!
5. A megszakítónál kapcsold vissza az áramot! A HE-TPS04 panel ekkor a gyári alapkonfigurációkat mutatja.
6. Húzd le a fóliát a kijelzőről a jobb felső sarkában található fülnél fogva!

SZÉTSZERELÉS

1. A panel szétszereléshez először győződj meg arról, hogy az ÁRAM LE VAN KAPCSOLVA a kismegszakítónál, ÉS AZ LCD KIJELZŐ SÖTÉT!
2. A panel eltávolításához finoman húzd kifelé az alját, és nyomd felfelé, amíg minden csatlakozó ki nem old!
3. Vedd le a csavarokat a hátlapról, majd csatlakoztass le minden egyes vezetéket egy kis csillagcsavarhúzóval!

Z-WAVE HÁLÓZAT

A HE-TPS04 panel mindegyik Z-Wave hálózatban használható, különböző gyártók által fejlesztett Z-Wave készülékekkel együtt. A panel jelerősítőként is működik a teljes hálózat lefedettségének növelése érdekében – függetlenül a gyártótól vagy a márkától.

Biztonság

A panel az S0, a nem ellenőrzött S2 és az ellenőrzött S2 párosítási módokat is támogatja. Ha az ellenőrzött S2-t használod, a párosítási folyamatnál biztonsági kulcsot kell használnod. Ezt a kulcsot az útmutató mellé adott kártyán találod, illetve a panel hátoldalára is rá van nyomtatva (9. és 10. ábra).

Figyelem! Őrizd meg a kulcsot, mert enélkül nem tudod az ellenőrzött S2 módban a panelt párosítani!

SmartStart

A SmartStart funkcióval bíró készülékeket a rajtuk található QR-kódot beolvasva tudod a Z-Wave hálózathoz adni – ha a vezérlőközpont is támogatja már ezt a funkciót. Ebben az esetben nem szükséges egyéb lépéseket végezned, a készülék automatikusan csatlakozik a meglévő Z-Wave hálózathoz a bekapcsolástól számított 10 percen belül.

A panel Z-Wave hálózathoz adása SmartStart-tal:

1. Helyezd a vezérlőközpontodat „ellenőrzött S2" párosítás módba!
2. Add meg a panel biztonsági kódját a vezérlőközpontnak (vagy szkenneld be a QR-kódját)!
3. Kapcsold be a panelt!
4. Várd meg, míg a hozzáadás befejeződik!
5. A sikeres hozzáadást egy üzenet jelzi a Z-Wave vezérlőn.

Megjegyzés: Az eszköz biztonsági kódja (DSK) és a SmartStart QR-kód a panel hátlapján, illetve a mellékelt kártyán található (lásd 9. és 10. ábra).

A panel már meglévő Z-Wave hálózathoz adása

A HE-TPS04 Z-Wave hálózathoz adása (befogadás) érdekében az alábbi lépéseket hajtsd végre:

1. Indítsd el a hozzáadás („Inclusion“) módot a vezérlőközponton!
2. Nyomd le egyszerre a két felső érintőgombot, és tarts nyomva 3 másodpercig (lásd 8. ábra)!
3. Az összes gomb ekkor egymás után kéken és pirosan fog villogni.
4. Ha ezután összes gomb 3 másodpercig kéken ég, a hozzáadás sikeres volt.
5. Ha ezután összes gomb 3 másodpercig pirosan ég, a hozzáadás nem volt sikeres. Ekkor ismételd meg a hozzáadás lépéseit!

A panel kivonása Z-Wave hálózatból („Exclusion“):

A HE-TPS04 Z-Wave hálózatból történő eltávolítása (kivonás) érdekében az alábbi lépéseket hajtsd végre:

1. Indítsd el a kivonás („Exclusion“) módot a vezérlőközponton!
2. Nyomd le egyszerre a két felső érintőgombot, és tarts nyomva 3 másodpercig (lásd 8. ábra)!
3. Az összes gomb ekkor egymás után kéken és pirosan fog villogni.
4. Ha ezután összes gomb 3 másodpercig pirosan ég, a kivonás sikeres volt.
5. Ha ezután összes gomb 3 másodpercig kéken ég, a kivonás nem volt sikeres. Ekkor ismételd meg a kivonás lépéseit!

Megjegyzés: Ha a panel előzőleg már egy Z-Wave hálózat tagja volt, és azóta nem volt kivonva, a bevonás nem lehetséges csak akkor, ha először kivonod vagy gyári alapkonfigurációra állítod.

GYÁRI ÁLLAPOT VISSZAÁLLÍTÁSA (RESET)

Nyomd le egyszerre a két alsó gombot (lásd 8. ábra), és tartsd nyomva ezt a három gombot 6 másodpercig! Ezután az összes gomb kikapcsol, majd a készülék újraindul.
A reset visszaállít minden értéket az eredeti gyári alapkonfigurációra, és egyúttal ki is vonja a panelt a Z-Wave hálózatból.
Figyelem! Csak akkor állítsd gyári alapkonfigurációra a panelt, ha nincs vezérlőközpont vagy más módon nem tehető használhatóvá!

A MŰKÖDÉSI ÚTMUTATÓ RÉSZLETES VERZIÓJA

A HE-TPS04 panel részletes útmutatóját a support.heltun.com oldalon találod.

LIMITÁLT GARANCIAA

A HELTUN garantálja, hogy a termék anyag- és előállítási hibától mentes, rendeltetésszerű használat esetén a vásárlástól számított 1 (egy) év garanciát ad a felhasználónak. A HELTUN a garancia időtartamát 1 (egy) évről 3 (három) évre módosítja, ha a felhasználó regisztrál a bonus.heltun.com oldalra. Ez az első végfelhasználóra vonatkozik, másra át nem ruházható.

Ha a garancia időtartamán belül a termék anyagában vagy előállítása során hibásnak ítélt, a HELTUN – a HELTUN választása alapján – a sérült terméket megjavítja vagy kicseréli. Ha a termék sérült, (I) a vásárlás dátumát bizonyító dokumentummal együtt a vásárlás helyére kérjük visszavinni; vagy (II) kérjük, kapcsolatba lépni a HELTUN ügyfélszolgálatával a support@heltun.com email címen! A HELTUN ügyfélszolgálat eldönti, hogy szükséges-e a termék visszaküldése, vagy cserekészülék küldése.

HA A VONATKOZÓ TÖRVÉNY MÁSKÉPP NEM RENDELKEZIK, EZ A KORLÁTOZOTT GARANCIA AZ EGYETLEN, AMIT A HELTUN BIZTOSÍT.

A LIMITÁLT GARANCIA NEM FOGLALJA MAGÁBA AZ ELTÁVOLÍTÁS VAGY AZ ÚJRATELEPÍTÉS KÖLTSÉGEIT. A LIMITÁLT GARANCIA NEM VONATKOZIK ARRA, HA A VÉGFELHASZNÁLÓ AZ INSTALLÁCIÓ SORÁN OKOZ MŰKÖDÉSBELI VAGY FIZIKAI SÉRÜLÉSEKET A TERMÉKEN – HA AZT A HELTUN BIZONYÍTANI TUDJA. A LIMITÁLT GARANCIA ÉRVÉNYTELEN, HA A SÉRÜLÉS A SIKERTELEN INSTALLÁCIÓ KÖVETKEZMÉNYE.

A HELTUN ÉS A VÉGFELHASZNÁLÓ FELELŐSSÉGE, HOGY A TERMÉK JAVÍTÁSA ÉS/VAGY CSERÉJE A FENT EMLÍTETT KITÉTELEKNEK MEGFELELŐEN TÖRTÉNJEN. A HELTUN NEM FELELŐS AZ ESETLEGES KÁROKÉRT ÉS VESZTESÉGEKÉRT, BELEÉRTVE VÉLETLEN FOLYTÁN TÖRTÉNŐ KÁROKAT, VAGY AZON KÁROKAT, AMELYEK KÖZVETLENÜL VAGY KÖZVETVE BÁRMELY JÓTÁLLÁS MEGSÉRTÉSÉBŐL VAGY BÁRMILYEN MÁS EZEN TERMÉK HIBÁJÁBÓL KÖVETKEZNEK. SEMMILYEN KÖRÜLMÉNYEK KÖZÖTT SEM HALADHATJA MEG A HELTUN FELELŐSSÉGE A TERMÉKÉRT FIZETETT ÁRAT. EZEK A KORLÁTOZÁSOK AKKOR IS ÉRVÉNYESEK, HA A KÁROKÉRT, SÉRÜLÉSEKÉRT, VESZTESÉGEKÉRT A HELTUN HIBÁZTATHATÓ.

NÉHÁNY TÖRVÉNY/ELŐÍRÁS NEM ENGEDÉLYEZI A VÉLETLEN VAGY A VALAMIBŐL KÖVETKEZŐ KÁROK KIZÁRÁSÁT VAGY KORLÁTOZÁSÁT, ÍGY ELŐFORDULHAT, HOGY EZ A KORLÁTOZÁS NEM VONATKOZIK RÁD. A LIMITÁLT GARANCIA AZ EGYETLEN EXPRESSZ GARANCIA, AMIT A HELTUN EHHEZ A TERMÉKHEZ AD.

Ha a korlátozott garanciáról kérdéseid lennének, kérjük, keresd fel a HELTUN ügyfélszolgálatát a suppport@heltun.com email címen!

Bármilyen félreértés, eltérés, ellentmondás, bizonytalanság vagy kétértelműség a „Quick Start Guide“ angol, illetve magyar nyelvű leírásában, valamint az útmutató bármely más nyelvre történő továbbfordítása esetén az angol nyelvű, eredeti útmutató az érvényes és irányadó.

VŠEOBECNÉ INFORMÁCIE

HELTUN HE-TPS04 je pokročilý "Quarto" (štyri -kanálový) dotykový vypínač s "Neuveriteľnými Možnosťami" pre pripojené svetlá, zásuvky, motorizované tienidlá, zámky, ventily a brány. Slúži ako náhrada za klasický vypínač a prináša vzdialené monitorovanie, ovládanie, úsporu energie, pokročilé programovanie a úplný komfort a pohodlie. Quarto je "Neuveriteľne Tenký" vypínač obsahujúci funkcie pre bezprecedentné ovládanie a komfort.

Ovláda 4 zariadení z dvoch rôznych vstupov

Keďže HE-TPS04 obsahuje štyrikanálové spínacie relé, jediným zariadením je možné spínať až 1) 4 nezávislých svetelných alebo spínacích okruhov, alebo 2) 2 spínacie okruhy a 1 obojsmerný motor, alebo 3) 2 obojsmerné motory. Zariadenie má 2 nezávislé vstupné napájacie kontakty pre výstupy, vďaka čomu je možné ovládanie zariadení s iným napätím alebo bezpotenciálne spínanie. Každý kanál môže ovládať zariadenie do 5 ampérov.

Pripojte Z-Wave svetlá a stmievače

HE-TPS04 je ideálne zariadenie na ovládanie osvetlenia. Umožňuje prepojenie so Z-Wave svetlami a stmievačmi a ich ovládanie tak na báze Zapnúť/Vypnúť, ako aj ich stmievanie. Dokonca podsvietenie tlačidiel je možné asociovať tak, aby ukazovali stav asociovaného zariadenia (zapnutý / vypnutý).

Ovládanie motorizovaných zariadení

HE-TPS04 sa môže použiť aj na ovládanie elektronických motorov ako sú: tienidlá a žalúzie, garážové a vchodové brány, ventily či zámky na dvere a okná. Quarto je možné asociovať s ovládačmi na motory pre samostatné otváranie či zatváranie. Ak použijete dverový senzor a prepojíte s podsvietením vypínača, signalizácia stavu otvorenia / zatvorenia sa prejaví vo farbe podsvietenia.

Dotykový panel s multifunkčnými tlačidlami

HE-TPS04 má štyri plne konfigurovateľných, kapacitných dotykových tlačidiel s dvojfarebným podsvietením (červené a modré) pre každé tlačidlo. Dotykový vypínač podporuje 10 úrovní intenzity podsvietenia pre každé tlačidlo, ktoré je možné nastaviť manuálne, alebo automatizovať v závislosti od okolitého svetla. Každé tlačidlo je možné konfigurovať, aby ovládal ktorýkoľvek výstup na vypínači jedným z deviatich režimov.

Päť spôsobov na spustenie programovaných scén

Pomocou zabudovaných hodiniek (Real Time Clock – RTC) je možné ovládanie zariadení podľa vopred nastaveného harmonogramu. Ďalšia vhodná funkcia na HE-TPS04 je automatizácia pripojených zariadení na základe zmeny v teplote, vlhkosti či množstva svetla. Okrem toho tlačidlá je možné použiť aj ako spúšťače scén v centrálnej jednotke a podsvietenie tlačidla je možné konfigurovať ako indikátor stavu spustenej scény.

Meranie spotreby energie

Vypínač HE-TPS04 má softvérové meranie spotreby, ktorá presne meria, koľko elektrickej energie sa spotrebovalo počas dňa, týždňa či mesiaca. Stačí len jednorazovo nastaviť veľkosť záťaže vo wattoch pre každý kanál a logika procesora vám vyráta celkovú spotrebu v závislosti od dĺžky zopnutého kontaktu.

Najnovšia Z-Wave platforma

HE-TPS04 používa Z-Wave Plus V2 (generácia 700) platformu, pomocou ktorej je možné vypínač ovládať akoukoľvek Z-Wave centrálnou jednotkou. Vypínač podporuje Z-Wave "S0" aj "S2" bezpečnostný štandard, SmartStart technológiu a je možné asociovať s rôznymi Z-Wave zariadeniami ako sú relátka, spínače, stmievače, motory, atď.

TECHNICKÉ ŠPECIFIKÁCIE

- Rozmery predného panela: 89mm (š) x 89mm (v) x 9mm (h)
- Rozmery zadnej časti elektroniky: 53mm (š) x 53mm (v) x 28mm (h)
- Materiál: Predný panel vrátane displeja z temperovaného skla, základ z ohňovzdorného plastu
- 5 farebných rámu: Biely, Lesklý čierny, Matný čierny, Strieborný, Chrómovaný
- 6 farebných predného skla: Biely, Čierny, Žltý, Zelený, Červený, Modrý
- 4 kapacitných tlačidiel
- každé tlačidlo má červené a modré podsvietenie
- 10 nastaviteľných úrovní intenzity podsvietenia
- Prevádzková teplota: 0°C do +50°C
- Prevádzková vlhkosť: 10% do 95% RH
- Napájanie: 85-265V AC 50Hz/60Hz, alebo 24-48V DC
- Spotreba: <1W
- 4 kanálový reléový výstup s max. rezistívnou záťažou 5A /kanál
- 2 nezávislé bezpotenciálne vstupy
- Spínacia technológia prechodu nulovým bodom
- Životnosť spínača: 100.000 spínaní
- Vstavaný senzor na meranie svetla
- Vstavaný teplotný senzor
  - Rozsah merania: –30°C do +80°C
  - Presnosť: ±0.5°C
- Vstavaný vlhkostný senzor
  - Rozsah merania: 0% do 80% RH
  - Presnosť: ±3.0% RH
- Softvérové meranie spotreby
- IP krytie: IP21
- Z-Wave Plus V2 SDK: V7.11
- Z-Wave 700 modul: ZGM130S
- Určený na podomietkovú montáž -
  okrúhla alebo hranatá elektroinštalačná krabica, min. hĺbka 40mm

Vyhlásenie o zhode

Výrobca potvrdzuje, že zariadenie je v súlade s medzinárodnými normami:

EMC 2014/30/EU, LVD 2014/35/EU, RED 2014/53/EU, RoHS 2011/65/EU.

INŠTALÁCIA

HELTUN HE-TPS04 Quarto dotykový vypínač môže byť inštalovaný výlučne kvalifikovaným elektrikárom a podľa národných stavebných noriem. Poskytnite tento manuál elektrikárovi pre správnu inštaláciu HE-TPS04.

UPOZORNENIE: Pred inštaláciou odpojte elektriku vypnutím ističa.

1. Právne umiestnenie vypínača je veľmi dôležité pre správne fungovanie. Neinštalujte vypínač blízko zdrojov tepla ani na miesta, kde slnko môže svietiť priamo na panel. Odporúčame inštalovať vypínač 1,5m nad podlahou.
2. Vyberte displejovú aj spodnú časť HE-TPS04 z balenia.
3. UISTITE SA, ŽE ELEKTRIKA JE ODPOJENÁ VYPNUTÍM ISTIČA. Odpojenú elektriku preverte aj použitím multimetra. Následne pripojte elektrické vedenie do vypínača podľa diagramu nižšie a zatiahnite skrutky tak, aby drôty boli pevne uchytené.
   Schéma pripojenia sa nachádza na diagrame 1 (alebo 2 alebo 3 alebo 4) a postup zapojenia je nasledovný:
   • **Napájanie:** V prípade 85-265V AC napájania pripojte vstupnú fázu (L) a neutrál (N) do správnych vstupných "POWER" terminálov. V prípade 24-48V DC napájania pripojte „+" do svorky „L" a „-„ do svorky „N".
   • **Vstupné napätie pre kanály 1 až 3:** Pripojte napájanie na vstupnú svorku „IN-1-3".
   • **Vstupné napätie pre kanály 4 a 5:** Pripojte napájanie ventilov na vstupnú svorku „IN-4-5".
   • **Výstup/záťaž:** Pripojte jednotlivé výstupy do označených svoriek „OUT-1", „OUT-2", , „OUT-4" a „OUT-5".
   Poznámka: HELTUN odporúča použiť drôtené káblové koncovky na konce vodičov pred ich pripojením do HE-TPS04 (rôzne farebné svorky sú súčasťou balenia).
   Poznámka: HELTUN Advanced Zero-Cross technológia nie je dostupná pri napíjaní vypínača pomocou 24-48V DC.
   Uistite sa, že každý drôt je pevne uchytený skrutkou.
4. Uistite sa, že základňa vypínača s označením HORE "TOP" je na hornej strane, následne upevnite základňu na stenu pomocou pribalených skrutiek (nesmiete príliš pritiahnuť, aby základňa nepraskla). Následne môžete nasadiť panel na základňu tak, že najprv šikmo priložíte panel do horných úchytiek na základni a potom rovnomenne pritlačíte celý panel, až kým neklikne na miesto.
5. Priveďte elektrické vedenie. Na vypínači sa rozsvietia tlačidlá a vypínač sa spustí s továrenskými nastaveniami.
6. Odstráňte ochrannú fóliu z panela.

DEMONTÁŽ

1. Na demontáž vypínača VYPNITE PRÍVOD ELEKTRIKY VYPNUTÍM ISTIČA. Po vypnutí elektriky, podsvietenie sa vypne.
2. Na odstránenie panela zo základne je potrebné pevne uchopiť spodnú časť panela a potiahnuť dozadu vyklopením von až kým sa všetky úchytky neodpoja.
3. Odstráňte skrutky zo základne a odpojte drôty pomocou skrutkovača.

SIEŤ Z-WAVE

Vypínač HE-TPS04 je možné ovládať pomocou akejkoľvek certifikovanej Z-Wave centrálnej jednotky. Po zahrnutí do Z-Wave systému vypínač slúži aj ako "opakovač" Z-Wave siete pre ostatné Z-Wave zariadenia bez ohľadu na ich výrobcu. Vypínač teda prispieva k zlepšení celkovej stability siete.

Bezpečnosť

Vypínač podporuje režimy S0, S2 neautorizovaný a S2 autorizovaný. Ak používate režim S2 autorizovaný, pre pridanie do systému budete potrebovať jedinečný bezpečnostný kľúč (ďalej len DSK) vypínača. DSK je vytlačený na bezpečnostnú kartu (súčasťou balenia) a je tiež nalepený na vypínač zo zadu (pozri obrázky 9 a 10).

Poznámka: Bezpečnostný kľúč si uchovajte. Je potrebný pri každom pridaný do systému v režime S2 autorizovaný.

SmartStart

Funkcia SmartStart umožňuje pomocou QR kódu pridať Z-Wave produkt do takého Z-Wave systému, ktorý funkciu SmartStart podporuje. Ak používate funkciu SmartStart, zariadenie viete automaticky pridať do systému bez potreby ďalších úkonov. Pridávanie prebehne automaticky počas prvých 10 minút po zapnutí zariadenia v blízkosti siete.

Postup ako pridať vypínač HE-TPS04 pomocou SmartStart:

1. Na centrálnej jednotke spustite pridávanie v režime S2 autorizovaný.
2. Zadajte DSK do centrálnej jednotky (alebo zoskenutje QR kód).
3. Priveďte elektriku do zariadenia na pridanie.
4. Počkajte na úspešné dokončenie pridania.
5. Úspešné pridanie do Z-Wave siete bude zobrazené v Z-Wave riadiacej jednotke.

Poznámka: DSK vypínača a SmartStart QR kód sú vytlačené na pribalenej bezpečnostnej kartičke a tiež sú nalepené na zadnej strane vypínača (pozri obrázky 9 a 10).

Ako pridať HE-TPS04 do existujúcej Z-Wave siete

Pre pridanie HE-TPS04 do existujúcej Z-Wave siete postupujte nasledovne:

1. Spustite režim pridania na centrálnej jednotke.
2. Pre spustenie režimu pridania na vypínači súbežne podržte horné 2 tlačidlá po dobu troch sekúnd (pozri obrázok 8).
3. Všetky tlačidlá sa začnú blikať na „červeno-modro“ ako indikácia spustenia režimu.
4. Ak pridanie prebehlo úspešne, všetky tlačidlá sa zmenia na modrú farbu po dobu troch sekúnd.
5. Ak pridanie nebolo úspešné, všetky tlačidlá sa menia na červenú farbu po dobu troch sekúnd. Zopakujte režim pridania.

Ako odstrániť HE-TPS04 zo Z-Wave siete

Pre odstránenie HE-TPS04 zo Z-Wave siete postupujte nasledovne:

1. Spustite režim odstránenia na centrálnej jednotke.
2. Pre spustenie režimu odstránenia na vypínači súbežne podržte horné 2 tlačidlá po dobu troch sekúnd (pozri obrázok 8).
3. Všetky tlačidlá sa začnú blikať na „červeno-modro“ ako indikácia spustenia režimu.
4. Ak odstránenie prebehlo úspešne, všetky tlačidlá sa zmenia na červenú farbu po dobu troch sekúnd.
5. Ak odstránenie nebolo úspešné, všetky tlačidlá sa menia na modrú farbu po dobu troch sekúnd. Zopakujte režim odstránenia.

Poznámka: Ak HE-TPS04 bol v minulosti súčasťou akejkoľvek Z-Wave siete bez úspešného odstránenia, pridanie do novej Z-Wave siete nie je možné až kým vypínač nebude odstránený, alebo resetovaný na továrenské nastavenie.

RESETOVANIE NA TOVÁRENSKÉ NASTAVENIE (RES)

Pre resetovanie zariadenia je potrebné súbežne podržať spodné dve tlačidlo (pozri obrázok 8) po dobu šesť sekúnd. Ak resetovanie prebehlo úspešne, všetky tlačidlá sa vypnú a zariadenie sa reštartuje.
Resetovaním na továrenské nastavenie vymažete všetky zmenené hodnoty parametra (vrátia sa naspäť na továrenské hodnoty) a vypínač automaticky odstránite zo Z-Wave siete.
Poznámka: Proces resetovania použite iba v prípade, ak primárna centrálna jednotka nie je dostupná alebo nie je funkčná.

PLNÁ VERZIA MANUÁLU

Plnú verziu manuálu HE-TPS04 nájdete na stránke výrobcu support.heltun.com.

OBMEDZENÁ ZÁRUKA

Na zakúpený termostat spoločnosť HELTUN dá záruku 1 (jeden) rok (ďalej len „Záručná doba"), čo sa vzťahuje na bezchybnosť výroby a použitých komponentov počas normálneho používania. Spoločnosť HELTUN predĺži túto záručnú lehotu na 3 (tri) roky odo dňa nákupu pre každého spotrebiteľa, ktorý zaregistruje svoju záruku na webovej stránke HELTUN: bonus.heltun.com. Táto obmedzená záruka sa vzťahuje iba na prvého koncového používateľa a nie je prenosná.

Ak počas záručnej doby na produkte vznikne porucha v dôsledku výroby alebo použitého materiálu, spoločnosť HELTUN podľa vlastného uváženia opraví alebo vymení chybný produkt. Ak je výrobok chybný, záruku môžete uplatniť i) vrátením produktu spolu s dokladom o zakúpení na miesto, kde bol zakúpený; alebo (ii) kontaktovaním zákazníckej podpory HELTUN na e-mailom adrese support@heltun.com. Zákaznícka podpora HELTUN určí, či sa má produkt vrátiť alebo či vám bude zaslaný náhradný produkt bez potreby vrátenia.

S VÝNIMKOU, KTORÉ MÔŽU BYŤ UVEDENÉ V PRÍPADE UPLATNITEĽNÝCH PRÁVNYCH PREDPISOV, TÁTO OBMEDZENÁ ZÁRUKA NAHRADÍ VŠETKY ĎALŠIE ZMLUVY A ZÁRUKY, BEZ OHĽADU NATO, ČI BOLI VÝSLOVENÉ ALEBO IMPLIKOVANÉ, VRÁTANE AKÝCHKOĽVEK PREDPOKLADANÝCH ZÁRUK ALEBO REGISTRÁCIÍ ZARIADENIA. SPOLOČNOSŤ HELTUN NEPOSKYTUJE ŽIADNE INÉ ZÁRUKY, ČI UŽ VÝSLOVNÉ ALEBO IMPLIKOVANÉ.

TÁTO OBMEDZENÁ ZÁRUKA SA NEVZŤAHUJE NA NÁKLADY SÚVISIACE S ODSTRÁNENÍM ALEBO REINŠTALÁCIOU ZARIADENIA. TÁTO OBMEDZENÁ ZÁRUKA NEPLATÍ, AK SPOLOČNOSŤ HELTUN DOKÁŽE, ŽE POŠKODENIE PRODUKTU BOLO SPÔSOBENÝ SPOTREBITEĽOM NESPRÁVNOU MANIPULÁCIOU VRÁTANE INŠTALÁCIE. TÁTO OBMEDZENÁ ZÁRUKA NEBUDE PLATNÁ, POKIAĽ PRODUKT NEBOL NAINŠTALOVANÝ PODĽA POKINOV UVEDENÝCH V TOMTO MANUÁLU.

ZODPOVEDNOSŤ SPOLOČNOSTI HELTUN A SPOTREBITEĽSKÉ PRÁVO NA OPRAVU V RÁMCI TEJTO OBMEDZENEJ ZÁRUKY SA VZŤAHUJE VÝLUČNE NA OPRAVU ALEBO NA NÁHRADU PRODUKTU PODĽA VYŠŠÍCH UVEDENÝCH PODMIENOK. SPOLOČNOSŤ HELTUN NIKDY NEZODPOVEDÁ ZA ŽIADNE STRATY ALEBO POŠKODENIA AKÉHOKOĽVEK DRUHU, VRÁTANE ŽIADNEHO NÁHODNÉHO ALEBO NÁSLEDNÉHO POŠKODENIA, KTORÉ BOLI SPÔSOBENÉ PRIAMO ALEBO NEPRIAMO Z PORUŠENIA AKEJKOĽVEK ZÁRUKY, VÝSLOVNE ALEBO IMPLIKOVANÉHO ALEBO INÉHO PORUŠENIA TOHOTO VÝROBKU. SPOLOČNOSTI HELTUN V ŽIADNOM PRÍPADE NEPOSKYTUJE ŽIADNU ZODPOVEDNOSŤ NA RÁMEC VYPLATENEJ HODNOTY ZA TENTO PRODUKT, KTORÁ BY VZNIKLA NA ZÁKLADE ZÁRUKY, ZMLUVY ALEBO Z INÉHO DÔVODU. TIETO OBMEDZENIA ZODPOVEDNOSTI ZOSTANÚ ÚČINNÉ AJ VTEDY, AK BUDE SPOLOČNOSŤ HELTUN INFORMOVANÝ O MOŽNOSTIACH ZRANENIA, STRATY ALEBO POŠKODENIA.

NIEKTORÉ PRÁVNE NORMY NEPOVOĽUJÚ VYLÚČENIE ALEBO OBMEDZENIE NÁHODNÝCH ALEBO NÁSLEDNÝCH ŠKÔD, V TAKOM PRÍPADE TOTO OBMEDZENIE SA NA VÁS NEMUSÍ VZŤAHOVAŤ. TÁTO OBMEDZENÁ ZÁRUKA JE JEDINOU VÝSLOVNOU ZÁRUKOU, KTORÚ SPOLOČNOSŤ HELTUN POSKYTUJE NA TENTO PRODUKT.

Ak máte akékoľvek otázky týkajúce sa tejto obmedzenej záruky, kontaktujte zákaznícku podporu HELTUN na support@heltun.com.

V prípade akéhokoľvek rozporu, rozdielu, neistoty alebo nejednoznačnosti medzi slovenskou a anglickou jazykovou verziou návodu a akýmkoľvek následným prekladom do akéhokoľvek iného jazyka platí všeobecné pravidlo, že anglická jazyková verzia je originálna a považovaná za správnu.

APŽVALGA

„HELTUN HE–TPS04“ pažangus programuojamas perjungiklis „Quarto“ su jutikliniu ekranu Jūsų namų apšvietimo sistemai, elektros išvestims arba motorizuotoms žaliuzėms, durų užraktams, vartams ir sklendėms suteikia „Neįtikėtinai Išmanių“ pajėgumų. Jis pakeičia jau esamą sienoje įmontuotą jungiklį ir internetu galima stebėti, valdyti bei pažangiai programuoti keturis prijungtus prietaisus. „Quarto“ yra „Neįtikėtinai Plonas“, kad būtų montuojamas ant sienos; turintis aukščiausio laipsnio kontrolę ir patogumą suteikiančių savybių.

Iš dviejų energijos šaltinių valdo iki keturių sistemų

„Quarto“ keturių kanalų relės gali valdyti arba: 1) iki keturių išjungimo / įjungimo prietaisų, 2) du išjungimo / įjungimo prietaisus ir vieną dvipusį variklį, arba 3) du dvipusius variklius. Dvi nepriklausomos relių kanalų įvestys leidžia valdyti skirtingus energijos šaltinius turinčias sistemas arba relės išvestis naudoti kaip sausus kontaktus. Kiekviena relė gali turėti iki 5 A įkrovą.

Prisijungia prie „Z-Wave“ šviesų ir apšvietimo reguliatorių

„Quarto“ yra nuostabus pasirinkimas apšvietimo sistemų valdymui. Jis leidžia susieti įjungimą ir išjungimą, taip pat tolygų paryškėjimą (Up) ir patamsinimą (Down) valdančias „Z-Wave“ šviesas ir apšvietimo reguliatorius. Apšvietimo reguliatoriaus lygius galima susieti su „Quarto“ mygtukų foniniu apšvietimu informacijai apie prijungtos šviesos būseną (įjungta / išjungta) teikti.

Valdo motorizuotus prietaisus

„Quarto“ taip pat galima naudoti tokioms motorizuotoms sistemoms kaip žaliuzės, įvažiavimo vartai, vandens vožtuvai, langai ar durų užraktai valdyti. Jis taip pat leidžia susieti su relių perjungikliais siekiant valdyti susietų motorizuotų prietaisų atidarymą ir uždarymą. Jeigu yra sumontuoti durų / langų jutikliai, juos galima susieti su „Quarto“ foniniu apšvietimu, leidžiant nurodyti prietaiso būseną (atidarytas / uždarytas).

Liečiamojo ekrano mygtukai turi daug funkcijų

„Quarto“ turi keturis labai jautrius talpinės varžos valdymo mygtukus; kiekvienas jų turi dviejų spalvų foninį apšvietimą (raudoną / mėlyną). Galima rankiniu būdu konfigūruoti 10 foninio apšvietimo ryškumo lygių arba automatiškai nustatyti, kad reguliuotų aplinkos apšvietimo sąlygas; tokiu būdu, mygtukai visada lengvai matomi. Kiekvieną mygtuką galimą sukonfigūruoti bet kuriuose iš devynių skirtingų režimų, kad būtų galima valdyti relės išvesties būseną (1-4).

Penki būdai įjungti užprogramuotus scenarijus

Realaus laiko laikrodis (RLL) įgalina „Quarto“ įjungti scenarijus, kai pagal grafiką įsijungia susieti prietaisai. Kita galinga savybė leidžia „Quarto“ įjungti prijungtų prietaisų scenarijus, kai pasikeičia temperatūros, drėgmės ar apšvietimo jutiklio vertės. „Quarto“ mygtukai taip pat gali tiesiogiai įjungti valdiklio scenarijus - kiekvienas foninis apšvietimas rodo scenos būklę.

Žinokite kiek energijos suvartojate

„Quarto“ gali nustatyti kiek energijos suvartoja prijungti prietaisai konkrečią dieną, savaitę ar mėnesį. Tiesiog nurodykite kiekvieno relės kanalo apkrovos suvartojimą vatais ir prietaiso loginis valdiklis apskaičiuos bendrą suvartojimą nuo tada, kai išvestis buvo įjungta.

Pagal naujausią „Z-Wave“ platformą

„Quarto“ integruoja „Z-Wave v2 700“ platformos modulį, leidžiantį įrenginį naudoti kartu su „Z-Wave“ namų automatinėmis sistemomis. Jis palaiko „Z-Wave“ S0 ir S2 apsaugos protokolus, IšmaniojoPaleidimo (angl. SmartStart) technologiją ir jį galima prijungti („susieti“) prie kitų „Z-Wave“ prietaisų, pavyzdžiui, relių, variklių valdiklių, apšvietimo reguliatorių ir kt.

TECHNINĖS SPECIFIKACIJOS

- Priekinio rėmo (ant sienos) išmatavimai: 89 mm (A) x 89 mm (P) x 9 mm (G)
- Galinio elektroninio paketo išmatavimai: 53 mm (A) x 53 mm (P) x 28 mm (G)
- Medžiagos: grūdinto stiklo plokštė, ugniai atsparus plastikas
- Penkių spalvų rėmas: baltas, žvilgantis juodas, matinis juodas, sidabrinis, chrominis
- Šešių spalvų stiklas: baltas, juodas, geltonas, žalias, raudonas, mėlynas
- 4 talpinės varžos mygtukai
- Raudonas ir mėlynas LED foninis apšvietimas kiekvienam mygtukui
- 10 ryškumo lygių (reguliuojamų) kiekvieno mygtuko foniniam apšvietimui
- Darbinė temperatūra: 0°C – 50°C
- Darbinė drėgmė: 10 – 95 proc. santykinės drėgmės
- Galingumas: 85 – 265 V kintamosios srovės 50 Hz / 60 Hz arba 24 – 48 V pastoviosios srovės
- Energijos suvartojimas: < 1 W
- 4 kanalų relių išvestys su iki 5 A apkrovos atsparumu
- Dvi nepriklausomos relių įvestys, sausi kontaktai
- Relių perjungimas „Zero-Cross“ technologija
- Relės tarnavimo laikas: 100 000 perjungimų
- Vidinis aplinkos šviesos jutiklis
- Vidinis temperatūros jutiklis
  - Matavimo diapazonas: –30°C - +80°C
  - Tikslumas: ±0.5°C
- Vidinis drėgmės jutiklis
  - Matavimo diapazonas: 0 proc. - 80 proc. santykinės drėgmės
  - Tikslumas: ±3.0 proc. santykinės drėgmės
- Programinės įrangos energijos suvartojimo loginis valdiklis
- IP kategorija: IP21
- Z-Wave Plus V2 SDK: V7.11
- „Z-Wave 700“ modulis: ZGM130S
- Uždedamas ant elektros paskirstymo dėžės:
  Apvalios, kvadratinės arba stačiakampio formos, mažiausias gylis 40 mm

Atitikties deklaracija

Įmonė „Heltun“ paskelbia, kad prietaisas atitinka šias direktyvas:

EMC 2014/30/EU, LVD 2014/35/EU, RED 2014/53/EU, RoHS 2011/65/EU.

MONTAVIMAS

Licencijuotas elektrikas privalo sumontuoti jungiklį su jutikliniu ekranu „Quarto“ HELTUN HE–TPS04 pagal vietos reglamentus ir statybos taisykles. Šias instrukcijas pateikite „HE– TPS04“ montuojančiam licencijuotam elektrikui.

ĮSPĖJIMAS: Montuojant, būtina išjungti elektrą.

1. Tinkamam prietaiso veikimui „HE–TPS04“ vieta yra labai svarbi. Jis turi būti atokiai nuo saulės šviesos ir kitų tiesioginės šilumos šaltinių. Rekomenduojame apytiksliai 1,5 m virš grindų sumontuoti „HE–TPS04“.
2. Iš pakuotės ištraukite jutiklinę plokštę irr „HE– TPS04“ galinę plokštę.
3. PIRMIAUSIA, ĮSITIKINKITE, KAD ELEKTRA IŠJUNGTA, po to zondu arba multimetru patikrinkite, ar tikrai pro laidus neteka elektra. Įstatykite elektros laidus į atitinkamus „HE–TPS04“ terminalus. Tam mažu „Phillips“ galvutės atsuktuvu atsukite kiekvieno terminalo varžtus.

   Vadovaukitės 1 (arba 2 arba 3 arba 4) pav. sujungimo diagramomis ir žemiau nurodytomis instrukcijomis:

   • **Elektros laidai:** Kintamajai srovei (85 – 265 V AC) prijunkite linijos ir neutralius (angl. Line and Neutral) laidus prie „POWER“ pažymėtų linijos ir neutralaus terminalų. Pastoviajai srovei (24 – 48 V DC) prijunkite „+“ laidą prie linijos terminalo ir „–“ laidą prie neutralaus terminalo.

   • **1 šaltinio laidas:** 1 2 relių energijos šaltinį prijunkite prie „IN 1-3“ pažymėto terminalo.

   • **2 šaltinio laidas:** 4 ir 5 relių energijos šaltinį prijunkite prie „IN 4-5“ pažymėto terminalo.

   • **Apkrovos:** prijunkite apkrovas prie „OUT-1“, „OUT-2“, , „OUT-4“, „OUT-5“ pažymėtų relių išvesčių terminalų.

   Pastaba: „HELTUN“ rekomenduoja ant laidų galų uždėti terminalus (elektrinių laidų lankelius) prieš jungiant juos prie HE-TPS04 (pridedami įvairių spalvų terminalai).

   Pastaba: Jeigu prietaisas naudoja pastovią srovę (24 – 48 V DC), „Zero-Cross“ technologija negalima.

   Atsuktuvu vėl priveržkite kiekvieno terminalo varžtus.
4. Įsitikinę, kad „HE–TPS04“ galinė plokštė yra orientuota ant sienos su į viršų rodančiu žodžiu "VIRŠUS“ (angl. TOP), keturiais pateiktais varžtais pritvirtinkite galinę apsaugą prie elektros paskirstymo dėžės (neperveržkite jų).

   Kai galinė plokštė pritvirtinama prie sienos, ant jos sumontuokite „HE–TPS04“ jutiklinę plokštę, pirmiausia atsargiai sulygiuodami du viršutinius apspaudžiančiuosius jungiklius, po to švelniai stumdami visą plokštę, kol ji užsifiksuoja reikiamoje padėtyje.
5. Po to, įjunkite elektros tiekimą. „HE–TPS04“ įsijungs ir ekrane bus rodomi originalūs gamykliniai nustatymai.
6. Nuo jutiklinės plokštės nuimkite apsauginę plėvelę.

IŠMONTAVIMAS

1. Norėdami išmontuoti prietaisą, ĮSITIKINKITE, KAD ELEKTRA YRA IŠJUNGTA IR LCD EKRANAS NIEKO NERODO.
2. Norėdami išimti „HE–TPS04“ jutiklinę plokštę, tvirtai suimkite ją už apačios ir traukite į save, kol visi fiksatoriai atsikabina.
3. Atveržkite galinės plokštės varžtus ir atjunkite laidus, naudodami „Phillips“ galvutės atsuktuvą.

„Z–WAVE“ TINKLAS

„„HE–TPS04“ galima valdyti bet kuriame „Z-Wave“ tinkle su kitais kitų gamintojų „Z-Wave“ sertifikatą turinčiais prietaisais. Neatsižvelgiant į gamintoją ar firmos ženklą, „HELTUN HE–TPS04“ kitiems prietaisams veiks kaip „kartotuvas viso tinklo patikimumui padidinti.

Saugumas

Palaikomi S0, S2 neautorizuoti ir S2 autorizuoti įtraukimo režimai. Jeigu naudojate S2 autorizuotą įtraukimo režimą, įtraukimo proceso metu reikia naudoti apsaugos raktą. Apsaugos raktas yra atspausdintas šiame greito paleidimo gide esančioje kortelėje ir ant prietaiso (žr. 9 ir 10 pav.).

Pastaba: Nepamirškite išsaugoti šio rakto. Be jo, S2 autorizuotame režime negalima atlikti įtraukimo veiksmo.

SmartStart

Produktai su įjungtu SmartStart gali būti pridėti prie „Z-Wave“ leidžiančiais įtraukti SmartStart tinklų sąsajomis / valdikliais nuskaitant ant produkto parodytą „Z-Wave“ QR kodą. Šiuo atveju, nereikės atlikti tolesnių veiksmų ir SmartStart produktas per dešimt minučių nuo įjungimo tinklo kaimynystėje bus pridėtas savaime.

Norėdami pridėti „HE–TPS04“ prie „Z-Wave“ tinklo naudodami SmartStart:

1. Pagrindinį valdiklį nustatykite Apsaugos S2 Autentifikuotame „Pridėjimo režime“ (angl. Add Mode).
2. Liečiamosios plokštės jungiklį „Quarto“ PAK įstatykite į valdiklio mazgo aprūpinimo sąrašą (arba nuskaitykite QR kodą).
3. Įjunkite prietaisą.
4. Palaukite, kol baigsis pridėjimo procesas.
5. Sėkmingą pridėjimą patvirtins „Z-Wave“ valdiklio žinutė.

Pastaba: Prietaiso apsaugos kodas (PAK) ir SmartStart QR kodai yra atspausdinti ant „HE–TPS04“ galinės plokštės bei ant pakuotėje esančios saugumo kortelės (žr. 9 ir 10 pav.).

„HE–TPS04“ įtraukimas į esamą „Z-Wave“ tinklą

Norėdami pridėti „HE– TPS04“ prie esamo „Z-Wave“ tinklo (t. y., "įtraukimas“), atlikite šiuos veiksmus:

1. Susiejimo režimą pradėkite iš tinklų sąsajos / valdiklio.
2. Susiejimo procesui pradėti, tris sekundes laikykite nuspaudę du viršutiniai liečiamuosius mygtukus (žr. 8 pav.).
3. Visi mygtukai pradeda mirksėti mėlynomis ir raudonomis spalvomis.
4. Jeigu įtraukimas buvo sėkmingas, tris sekundes mėlynai švies visi mygtukai.
5. Jeigu susiejimas nebuvo sėkmingas, tris sekundes raudonai švies visi mygtukai. Tokiu atveju, pakartokite susiejimo procesą.

„HE–TPS04“ pašalinimas iš „Z-Wave“ tinklo

Norėdami pašalinti „HE–TPS04“ iš esamo „Z-Wave“ tinklo (t. y., „atsiejimas“), atlikite šiuos veiksmus:

1. Atsiejimo režimą pradėkite iš tinklų sąsajos / valdiklio.
2. Atsiejimo procesui pradėti, tris sekundes laikykite nuspaudę du viršutiniai liečiamuosius mygtukus (žr. 8 pav.).
3. Visi mygtukai pradeda mirksėti mėlynomis ir raudonomis spalvomis.
4. Jeigu atsiejimas buvo sėkmingas, tris sekundes raudonai švies visi mygtukai.
5. Jeigu atsiejimas nebuvo sėkmingas, tris sekundes mėlynai švies visi mygtukai. Tokiu atveju, pakartokite atsiejimo procesą.

Pastaba: Jeigu „HE–TPS04“ anksčiau buvo „Z-Wave“ tinklo dalimi ir niekada nebuvo atsietas, įtraukimas negalimas pirmiau neatlikus atsiejimo arba gamyklinių nustatymų atstatymo procedūros.

GAMYKLINIŲ NUSTATYMŲ ATSTATYMAS (RES)

Norėdami atstatyti gamyklinius HE-TPS04 nustatymus, šešios sekundes laikykite nuspaudę du apatinius mygtuką (žr. 8 pav.). Jeigu tai padarėte sėkmingai, visi mygtukai išsijungs ir prietaisas persikraus.
Gamyklinių nustatymų atstatymas pakeis visus parametrus į jų originalias gamykloje nustatytas vertes ir atsies prietaisą nuo bet kokio „Z-Wave“ tinklo.
Pastaba: Šią procedūrą naudokite tik tada, kai nėra pagrindinio tinklo valdiklio arba jis neveikia.

VISA INSTRUKCIJŲ VADOVO VERSIJA

Apsilankę adresu support.heltun.com, gausite visą HE–TPS04 instrukcijų vadovo versiją.

RIBOTOJI GARANTIJA

Įmonė „HELTUN“ garantuoja, kad 1 (vienerius) metus nuo pirkimo datos, produktą naudojant įprastai, jis neturės su pagaminimu arba medžiagomis susijusių defektų („Garantinis laikotarpis“). Įmonė „HELTUN“ bet kokiam vartotojui, kuris užregistruoja savo garantiją įmonės „HELTUN“ tinklapyje bonus.heltun.com, pratęs šį Garantinį laikotarpį 3 (trys) metams nuo pirkimo datos. Ši Ribotoji garantija taikoma tik pirmajam galutiniam naudotojui ir nėra perleidžiama.

Jeigu Garantiniu laikotarpiu paaiškėja, kad Produktas turi defektų arba genda dėl pagaminimo arba medžiagų kokybės, įmonė „HELTUN“, savo pasirinkimu, suremontuoja arba pakeičia defektų turintį produktą. Jeigu produktas turi defektų, (i) su pirkimo įrodymu grąžinkite jį į vietą, kurioje jis buvo pirktas; arba (ii) el. paštu support@heltun.com susisiekite su įmonės „HELTUN“ klientų pagalbos skyriumi. Įmonės „HELTUN“ klientų pagalbos skyrius nuspręs, ar grąžinti produktą, ar išsiųsti pakaitinį produktą.

IŠSKYRUS GALIOJANČIŲ ĮSTATYMŲ NUSTATYTUS ATVEJUS, ŠI RIBOTOJI GARANTIJA PAKEIČIA VISUS KITUS IŠREIKŠTUS ARBA NAUMANOMUS SUSITARIMUS IR GARANTIJAS, BE KITA KO ĮSKAITANT, BET KOKIAS NUMANOMAS KOMERCINĖS NAUDOS GARANTIJAS ARBA TINKAMUMO KONKREČIAM TIKLUI GARANTIJĄ, ARBA TEISIŲ NEPAŽEIDIMO GARANTIJĄ. ĮMONĖ „HELTUN“ NETEIKIA JOKIŲ KITŲ AIŠKIŲ AR NUMANOMŲ GARANTIJŲ.

ŠI RIBOTOJI GARANTIJA NEPADENGIA PAŠALINIMO ARBA PERMONTAVIMO IŠLAIDŲ. ŠI RIBOTOJI GARANTIJA NEGALIOJA, JEIGU ĮMONĖ „HELTUN“ ĮRODO, KAD DEFEKTĄ ARBA GEDIMĄ SUKĖLĖ VARTOTOJAS, ĮSKAITANT, ĮRENGIMO METU. RIBOTOJI GARANTIJA NEGALIOJA, JEIGU DEFEKTAS (-AI) ATSIRANDA DĖL NETINKAMO PRODUKTO ĮRENGIMO.

ĮMONĖS „HELTUN“ ATSAKOMYBĖ IR VIENINTELIS VARTOTOJO TEISIŲ GYNIMO BŪDAS PAGAL ŠIĄ RIBOTĄJĄ GARANTIJĄ YRA PRODUKTO SUREMONTAVIMAS ARBA PAKEITIMAS AUKŠČIAU NURODYTOMIS SĄLYGOMIS. ĮMONĖ „HELTUN“ NEATSAKO UŽ BET KOKIUS NUOSTOLIUS AR ŽALĄ, ĮSKAITANT, BET KOKIĄ ATSITIKTINĘ AR SUSIJUSIĄ ŽALĄ, TIESIOGIAI AR NETIESIOGIAI ATSIRANDANČIĄ IŠ BET KOKIOS AIŠKIOS ARBA NUMANOMOS GARANTIJOS PAŽEIDIMO, ARBA BET KOKIO KITO PRODUKTO GEDIMO. JOKIU ATVEJU ĮMONĖS „HELTUN“ ATSAKOMYBĖ NEGALI VIRŠYTI FAKTIŠKAI UŽ PRODUKTĄ SUMOKĖTOS SUMOS, NEPAISANT TO, AR ŠI ATSAKOMYBĖ ATSIRANDA IŠ GARANTINIO, DELIKTINIO AR SUTARTINIO REIKALAVIMO. ŠIE ATSAKOMYBĖ RIBOJIMAI GALIOJA NETGI TUO ATVEJU, KAI ĮMONĖ „HELTUN“ BUVO PERSPĖTA DĖL TOKIŲ PAŽEIDIMŲ, NUOSTOLIŲ AR ŽALŲ ATSIRADIMO GALIMYBĖS.

KAI KURIOS JURISDIKCIJOS NELEIDŽIA NEĮTRAUKTI ARBA APRIBOTI ATSITIKTINĘ AR SUSIJUSIĄ ŽALĄ, TODĖL ŠIS APRIBOJIMAS GALI JUMS NEGALIOTI. ŠI RIBOTOJI GARANTIJA YRA VIENINTELĖ AIŠKI GARANTIJA, KURIĄ ĮMONĖ „HELTUN“ SUTEIKIA ŠIAM PRODUKTUI.

Jeigu turite su šia Ribotąja garantija susijusių klausimų, el. paštu support@heltun.com rašykite įmonės „HELTUN“ klientų pagalbos skyriui.

Esant bet kokiam neatitikimui, klaidai arba neaiškumui tarp šios kalbos ir anglų kalba parašyto "Greito paleidimo gido" bei tolesnių jo vertimų į kitas kalbas, pirmenybė teikiama anglų kalba parašytam tekstui.

ÖVERSIKT

HELTUN HE-TPS04 avancerad programmerbar Beröringspanel omkopplare "Quarto" ger "Omöjligt Smarta" -funktioner till ditt hembelysning, eluttag eller motoriserade persienner, dörrlås, portar och ventiler. Den ersätter en befintlig väggomkopplare och ger övervakning, styrning och avancerad programmerbarhet över internet på fyra anslutna enheter. Quarto är "Omöjligt Tunn" på väggen men ändå packad med funktioner som ger den ultimata i kontrollen och bekvämligheten.

Styr upp till fyra system med två olika kraftkällor

Tack vare Quartos fyrakanaliga reläer kan den hantera antingen: 1) upp till fyra On/Off-enheter, 2) två On/Off-enheter och en dubbelriktad motor, eller 3) två dubbelriktade motorer. Två oberoende reläkanalingångar möjliggör styrning av system med olika strömkällor eller användning av reläutgångar som torra kontakter. Varje relä kan laddas upp till 5 ampere.

Ansluter till Z-Wave-lampor och dimmers

Quarto är ett utmärkt val för att hantera belysningssystem. Det möjliggör anslutning till Z-Wave lampor och dimmers styra både på och av, samt slät ljusare (Upp) och slät dim (Ned) stater. Dimmer nivåer kan knytas till Quarto's knapp bakgrundsbelysning för att ge feedback på ansluten ljustillstånd (På / Av).

Kontrollerar motoriserade enheter

Quarto kan också användas för att hantera motoriserade system som nyanser / persienner, uppfart grindar, vattenventiler, eller fönster och dörrlås. Det möjliggör också association med reläbrytare för att styra öppning och stängning av anslutna motoriserade enheter. Om dörr-/fönstersensorer är installerade kan de vara förknippade med Quarto-bakgrundsbelysning, vilket gör det möjligt för dem att ange enhetens tillstånd (Öppna/Stängt).

Pekskärmsknappar har flera funktioner

Quarto har fyra högkänsliga kapacitiva tryckknappar med tvåfärgade bakgrundsbelysning (röd/blå) för varje. 10 bakgrundsbelysning ljusstyrka nivåer kan konfigureras manuellt eller ställas in för att automatiskt anpassa sig till omgivande ljus förhållanden vilket gör dem alltid lätt att se. Varje knapp kan konfigureras för att styra reläutmatningstillståndet (#1-4) i något av nio olika lägen.

Fem sätt att utlösa programmerade scenarier

En inbyggd realtidsklocka (RTC) gör det möjligt för Quarto att utlösa scenarier där anslutna enheter är inställda på ett schema. En annan kraftfull funktion gör att Quarto kan utlösa scenarier för anslutna enheter när temperatur, luftfuktighet eller ljussensorvärden ändras. Quarto-knappar kan också direkt utlösa scenarier på styrenheten – med varje bakgrundsbelysning som anger scenstatus.

Vet hur mycket energi du använder

Quarto kan avgöra hur mycket energi som används av anslutna enheter en viss dag, vecka eller månad. Ange bara förbrukningen av belastningen i watt för varje reläkanal och enhetslogiken beräknar den totala förbrukningen i förhållande till den tid då utdata var i "ON"-läge.

Baserat på den senaste Z-Wave-plattformen

HE-TPS04 integrerar en Z-Wave Plus v2 700-plattformsmodul som gör det möjligt att använda den med Z-Wave hemautomationssystem. HE-TPS04 stöder Z-Wave "S0" och "S2" säkerhetsprotokoll, SmartStart-teknik, och kan anslutas ("associerade") till andra Z-Wave-enheter, såsom reläer, motorstyrningar, dimmers, osv.

TEKNISKA SPECIFIKATIONER

- Främre ram (på väggen) mått: 89mm (H) x 89mm (W) x 9mm (D)
- Bakre elektronik paket dimensioner: 53mm (H) x 53mm (W) x 28mm (D)
- Materials: Härdat glaspanel, Flamskyddsmedel plast
- 5 ram färger: Vit, Glans Svart, Matt Svart, Silver, Chrome
- 6 glas färger: Vit, Svart, Gul, Grön, Röd, Blå
- 4 kapacitiv-touch knappar
- Röda och blå LED-bakgrundsbelysning för varje knapp
- 10 ljusstyrkenivåer (justerbar) för varje knapp bakgrundsbelysning
- Driftstemperatur: 0°C till +50°C
- Drifts fuktighet: 10% till 95% RH
- Strömförsörjning: 85-265VAC 50Hz/60Hz eller 24-48VDC
- Strömförbrukning: <1W
- 5 kanal reläutgångar med resistiv belastning upp till 5A vardera
- 2 oberoende relä ingångar (torr kontakt)
- Relä växling med noll-cross-teknik
- Relä livs: 100.000 brytare
- Intern sensor för omgivande ljus
- Intern temperaturgivare
  - Mätområde: –30°C till +80°C
  - Noggrannhet: ±0.5°C
- Sensor för intern luftfuktighet
  - Mätområde: 0% till 80% RH
  - Noggrannhet: ±3.0% RH
- Logik för energiförbrukning programvara
- IP-klass: IP21
- Z-Wave Plus V2 SDK: V7.11
- Z-Wave 700 modul: ZGM130S
- Kräver montering för att spola elektrisk kopplingsdosa:
  rund, kvadratisk eller rektangulär typ – min. djuphet 40mm

Försäkran om överensstämmelse

Härmed förklarar Heltun att produkten överensstämmer med direktiven:

EMC 2014/30/EU, LVD 2014/35/EU, RED 2014/53/EU, RoHS 2011/65/EU.

INSTALLERING

HELTUN HE-TPS04 Beröringspanel omkopplare "Quarto" måste installeras av en behörig elektriker på ett sätt som överensstämmer med lokala föreskrifter och byggnormer. Ge dessa instruktioner till den licensierade elektriker som installerar HE-TPS04.

VARNING: Elströmmen måste stängas av under installationen.

1. Placering av HE-TPS04 är av yttersta vikt för korrekt drift och måste vara borta från solljus och källor till direkt värme. Vi rekommenderar att du installerar HE-TPS04 cirka 1,5 meter över golvet.
2. Ta bort touchpanelenheten och bakplattan på HE-TPS04 från förpackningen.
3. FÖRST SE TILL ATT STRÖMMEN ÄR AVSTÄNGD vid huvudbrytaren och testa sedan kablarna med en sond eller multimeter för att verifiera. Sätt i kablarna till rätt HE-TPS04-terminaler genom att sätta in en liten Stjärn-skruvmejsel i skåran under varje plint och skruva loss för att öppna.

   Följ anslutningsdiagram på bild 1 (eller 2 eller 3 eller 4) och instruktionerna nedan:

   • **Strömkablar:** För växelström (85-265VAC) anslut Linje & Neutral-ledningar till L & N-terminaler märkta "POWER". För likström (24-48VDC) anslut "+"-kabeln till plint L- och "–" kabeln till plint N.

   • **Källa 1 kablar:** Anslut den erforderliga strömkällan för reläerna 1 och 2 till terminalen märkt "IN 1-3".

   • **Källa 2 kablar:** Anslut den erforderliga strömkällan för reläerna 4 och 5 till terminalen märkt "IN 4-5".

   • **Belastning:** Anslut de erforderliga lasterna till reläutgångar märkta "OUT-1", "OUT-2", , "OUT-4", "OUT-5".

   Notera: HELTUN rekommenderar att du installerar led terminaler (elektriska trådhylsor) på ledningarnas ändar innan de ansluters till HE-TPS04 (olika färger terminaler ingår).

   Notera: Noll-Cross-tekniken är inte tillgänglig om enheten är DC (24-48VDC).

   Dra åt kablarna med Stjärnskruvmejsel i spår under varje tråd.
4. Se till att HE-TPS04-backplattan är riktad på väggen med ordet "TOP" riktad uppåt, fäst bakplattan till den elektriska kopplingsdosan med de fyra medföljande skruvarna (dra inte åt för mycket).

   När bakplattan är fastsatt på väggen monterar du touchpanelenheten HE-TPS04 på bakplattan genom att först försiktigt justera de två övre snäppkontakterna och sedan försiktigt trycka in hela panelenheten tills den "snäpper" på plats hela vägen runt.
5. Slå sedan på huvudströmmen vid kretsbrytaren. HE-TPS04 startar upp med de ursprungliga standardfabriksinställningarna.
6. Ta bort den genomskinliga skyddsfilmen från pekskärms enheten genom att dra på den topp högra fliken.

DEMONTERING

1. För att ta isär, SE TILL ATT STRÖMMEN ÄR AVSTÄNGD vid huvudströmbrytaren OCH LED-INDIKATORN ÄR AVSTÄNGD.
2. För att ta bort HE-TPS04 touchpanelenheten greppa ordentligt i botten och dra bakåt medan du lutar utåt tills alla flikar koppla ifrån.
3. Ta bort skruvarna från bakplatten och koppla bort kablarna genom att sätta in en liten skruvmejsel med stjärnskruv i spåret under varje kablarna och skruva loss.

Z-WAVE-NÄTVERKET

HE-TPS04 kan användas i alla Z-Wave-nätverk med andra Z-Wave-certifierade enheter från andra tillverkare. HELTUN HE-TPS04 kommer att fungera som en "repeater" för andra enheter oavsett tillverkare eller varumärke för att öka tillförlitligheten i det övergripande nätverket.

Säkerhet

S0, S2 obehöriga och S2-auktoriserade inkluderingslägen stöds. Om du använder S2-auktoriserat inkluderingsläge bör säkerhetsnyckeln användas under inkluderingsprocessen. Säkerhetsnyckeln är tryckt på ett kort som finns med denna snabbstartsguide och även på HE-TPS04-bakplattan (se figurerna 9 & 10).

Notera: Var noga med att spara den här nyckeln. Utan nyckeln är det omöjligt att utföra en inkludering i S2-auktoriserat läge.

SmartStart

SmartStart-aktiverade produkter kan läggas till i ett Z-Wave-nätverk genom att skanna Z-Wave QR-koden som visas på produkten med gateways/styrenheter som ger SmartStart-inkludering. I det här fallet krävs inga ytterligare åtgärder och SmartStart-produkten läggs till automatiskt inom tio minuter efter att den har aktiverats i närheten av ett nätverk.

Så här lägger du till HE-TPS04 i Z-Wave-nätverket med SmartStart:

1. Ställ huvudstyrenheten i Säkerhets S2-autentiserat "Lägg till läge".
2. Ange berörings panelen Växla "Quarto" DSK till styrenheten (eller scanna QR-koden).
3. Slå på enheten.
4. Vänta tills tilläggsprocessen är klar.
5. Lyckad tillägg kommer att bekräftas av ett meddelande på Z-Wave-styrenheten.

Notera: Enhetens säkerhetskod (DSK) och SmartStart QR-kod skrivs ut på HE-TPS04-bakpanelen plus på det medföljande säkerhetskortet (se figurerna 9 & 10).

Inklusive HE-TPS04 till ett befintligt Z-Wave-nätverk

Gör följande för att lägga till HE-TPS04 i ett befintligt Z-Wave-nätverk (dvs. "inkludering"):

1. Starta inkluderingsläget från gatewayen/styrenheten.
2. För att starta inkluderingsprocessen på HE-TPS04 trycker du samtidigt på de två övre tryckknapparna (se figur 8) och håller dem i tre sekunder.
3. Alla knappar blinkar sedan sekventiellt "blå-röd”.
4. Om inkluderingen har lyckats blir alla knapparna blå i tre sekunder.
5. Om inkluderingen inte lyckades blir alla knapparna röda i tre sekunder. I så fall upprepa inkluderingsprocessen.

Ta bort HE-TPS04 från Z-Wave-nätverket

Gör följande för att ta bort HE-TPS04 från ett Z-Wave-nätverk (dvs. "Uteslutning"):

1. Starta uteslutningsläget från gatewayen/styrenheten.
2. Om du vill starta uteslutningsprocessen på HE-TPS04 trycker du samtidigt på de två övre tryckknapparna (se figur 8) och håller dem i tre sekunder.
3. Alla knappar blinkar sekventiellt blå-röd.
4. Om uteslutningen har lyckats blir alla knapparna röda i tre sekunder.
5. Om uteslutningen inte lyckades blir alla knapparna blå i tre sekunder. Upprepa i så fall uteslutningsprocessen.

Notera: Om HE-TPS04 tidigare har varit en del av ett Z-Wave-nätverk och inte uteslutits sedan, är inkludering inte möjlig utan att först utföra en uteslutnings- eller fabriksåterställningsprocedur.

FABRIKSÅTERSTÄLLNINGAR (RES)

Om du vill återställa HE-TPS04 till fabriksinställningar trycker du samtidigt på de två nedre knapparna (se figur 8) och håller kvar alla i ex sekunder. Om det lyckas blir alla knappar stäng av sedan enheten startar om.
Fabriksåterställningen ändrar alla parametrar till sina ursprungliga fabriksstandard värden och kommer också att utesluta enheten från alla Z-Wave-nätverk.
Notera: Använd endast den här proceduren när den primära nätverksstyrenheten saknas eller på annat sätt är obrukbar.

FULLSTÄNDIG VERSION AV BRUKSANVISNING

Du kan få en fullständig version av HE-TPS04 bruksanvisning genom att besöka support.heltun.com.

BEGRÄNSAD GARANTI

HELTUN garanterar att denna produkt är fri från defekter i utförande eller material, vid normal användning och service, under en period av 1 (ett) år från inköpsdatumet för konsumenten ("Garantiperiod"). HELTUN förlänger denna garantiperiod till 3 (tre) år från dagen för konsumentköp för någon konsumenter som registrerar sin garanti hos HELTUN på denna webbplatssida: bonus.heltun.com. Denna begränsade garanti gäller endast produktens första slutanvändare och kan inte överlåtas.

Om produkten under garantiperioden bedöms vara defekt eller funktionsfel på grund av utförande eller material, ska HELTUN, efter HELTUN:s val, antingen reparera eller byta ut den defekta produkten. Om produkten är defekt, (i) returnera den med daterad inköpsbevis till den plats där den köptes; eller (ii) kontakta HELTUNs kundtjänst via e-post på support@heltun.com. HELTUN Kundtjänst kommer att avgöra om produkten ska returneras eller om en ersättningsprodukt kommer att skickas till dig.

MED UNDANTAG FÖR VAD SOM ANNARS KAN ANGES I TILLÄMPLIG LAG, ÄR DENNA BEGRÄNSADE GARANTI I STÄLLET FÖR ALLA ANDRA FÖRBUND OCH GARANTIER, ANTINGEN UTTRYCKLIGA ELLER UNDERFÖRSTÅDDA, INKLUSIVE UTAN BEGRÄNSNING, EVENTUELLA UNDERFÖRSTÅDDA GARANTIER FÖR SÄLJBARHET ELLER LÄMPLIGHET FÖR ETT VISST ÄNDAMÅL, ELLER ICKE-INTRÅNG. HELTUN LÄMNAR INGA ANDRA GARANTIER, UTTRYCKLIGA ELLER UNDERFÖRSTÅDDA.

DENNA BEGRÄNSADE GARANTI TÄCKER INTE KOSTNADER FÖR BORTTAGNING ELLER OMINSTALLATION. DENNA BEGRÄNSADE GARANTI SKA INTE GÄLLA OM DET VISAS AV HELTUN ATT DEFEKT ELLER FUNKTIONSFEL ORSAKADES AV SKADOR SOM HAR GJORTS AV EN KONSUMENT INKLUSIVE UNDER INSTALLATIONEN. DENNA BEGRÄNSADE GARANTI UPPHÖR ATT GÄLLA OM DEFEKT (ER) BEROR PÅ ATT PRODUKTEN INTE HAR INSTALLERATS KORREKT.

HELTUN:S ENDA ANSVAR OCH KONSUMENTENS ENDA GOTTGÖRELSE ENLIGT DENNA BEGRÄNSADE GARANTI SKA VARA ATT REPARERA ELLER BYTA UT PRODUKTEN INOM DE VILLKOR SOM ANGES OVAN. HELTUN ANSVARAR INTE FÖR FÖRLUST ELLER SKADA AV NÅGOT SLAG, INKLUSIVE OFÖRUTSEDDA SKADOR ELLER FÖLJDSKADOR SOM DIREKT ELLER INDIREKT UPPSTÅR TILL FÖLJD AV NÅGOT BROTT MOT NÅGON GARANTI, UTTRYCKLIG ELLER UNDERFÖRSTÅDD, ELLER NÅGOT ANNAT FEL PÅ DENNA PRODUKT. HELTUNS ANSVAR FÅR UNDER INGA OMSTÄNDIGHETER ÖVERSTIGA DET BELOPP SOM FAKTISKT BETALATS FÖR PRODUKTEN, OAVSETT OM SÅDANT ANSVAR UPPSTÅR PÅ GRUND AV EN FORDRAN BASERAD PÅ GARANTI, SKADESTÅNDSANSVAR ELLER AVTAL. DESSA ANSVARSBEGRÄNSNINGAR SKA FORTSÄTTA ATT GÄLLA ÄVEN OM HELTUN UNDERRÄTTADES OM MÖJLIGHETEN FÖR SÅDANA AVBRÄCK, FÖRLUSTER ELLER SKADOR.

VISSA JURISDIKTIONER TILLÅTER INTE UTESLUTNING ELLER BEGRÄNSNING AV OFÖRUTSEDDA SKADOR ELLER FÖLJDSKADOR, SÅ DENNA BEGRÄNSNING KANSKE INTE GÄLLER DIG. DENNA BEGRÄNSADE GARANTI ÄR DEN ENDA UTTRYCKLIGA GARANTI HELTUN GÖR PÅ DENNA PRODUKT.

Om du har några frågor angående denna begränsade garanti, vänligen skriv till HELTUN kundtjänst på support@heltun.com.

I händelse av konflikter, diskrepans, motsägelser, osäkerhet eller tvetydighet mellan detta språk och engelska versionen av denna "Snabbstartsguide" och varje efterföljande översättning till något annat språk därav, ska den engelska versionen styra och gälla.

PREZENTARE GENERALĂ

Întrerupătorul tactil cu programabilitate avansată HELTUN HE-TPS04 „Quarto" este „Incredibil de Inteligent", oferind un control al sistemelor de iluminat, al prizelor, jaluzelelor, ușilor, porților şi servomotoarelor. Înlocuiește un întrerupător de perete clasic şi permite controlul, monitorizarea şi programarea prin internet a patru dispozitive conectare. „Quarto" este „Incredibil de Subțire" pe perete având însă funcții ce asigură un control optim şi un grad ridicat de confort și comoditate.

Controlează până la patru sisteme cu două surse de alimentare diferite

Mulțumită releelor cu patru canale, întrerupătorul HE-TPS04 poate gestiona fie: 1) până la patru dispozitive On/Off, 2) două dispozitive On/Off şi un motor cu două sensuri sau 3) două motoare cu două sensuri. Are două intrări independente, libere de potențial pentru canale de releu, care îi permit să controleze sisteme cu cu tensiuni de alimentare diferite. Fiecare releu poate suporta o sarcină de până la 5A.

Se conectează la sistemele de iluminat și dimmerele Z-Wave

Quarto este o alegere excelentă pentru gestionarea sistemelor de iluminat. Se poate asocia cu sistemele de iluminat şi dimmerele Z-Wave, permițând atât controlul On/Off cât și variația intensității iluminatului (Up/Down). Nivelul intensității luminoase poate fi, de asemenea, corelat cu iluminatul butoanelor întrerupătorului HE-TPS04, indicând astfel gradul de luminozitate al corpurilor de iluminat.

Controlează dispozitivele motorizate

Quarto poate fi utilizat și pentru gestionarea sistemelor motorizate precum: sisteme de umbrire / jaluzele, porți de acces, servomotoare sau încuietori de ferestre și uși. Se poate asocia cu comutatoare de releu pentru a controla deschiderea și închiderea dispozitivelor motorizate conectate. Dacă sunt instalați senzori de ușă / fereastră, aceștia pot fi corelați cu iluminatul de fundal al întrerupătorului Quarto, care poate indica starea dispozitivului (deschis sau închis).

Butoanele au funcții multiple

Quarto are patru butoane tactile capacitive, cu fundal în două culori (roșu / albastru) pentru fiecare. 10 niveluri de luminozitate de fundal pot fi configurate manual sau setate pentru a se regla automat la condițiile de lumină ambientală, făcându-le întotdeauna ușor de văzut. Fiecare buton poate fi configurat pentru a controla starea de ieșire a releului (#1-4) în nouă moduri diferite.

Cinci moduri de activare a scenelor predefinite

Quarto are integrat un ceas în timp real (RTC) care permite activarea unor scene predefinite, în care dispozitivele conectate pot fi pornite / oprite conform unui program orar sau în funcție de schimbările detectate de senzorii de temperatură, umiditate sau luminozitate. Butoanele de pe Quarto pot, de asemenea, să activeze direct scenele predefinite, fiecare lumină de fundal indicând starea scenei.

Știi câtă energie consumi

Quarto poate determina câtă energie este utilizată de dispozitivele conectate în orice zi, săptămână sau lună. Trebuie doar să specificați consumul sarcinii în wați pentru fiecare canal de releu și logica dispozitivului va calcula consumul total corespunzător perioadei de timp de când ieşirea a fost în starea „ON".

Bazat pe cea mai recentă platformă Z-Wave

Quarto are integrat un modul Z-Wave Plus v2 700 care îi permite să fie utilizat cu sisteme de automatizare Z-Wave. Quarto acceptă protocoale de securitate Z-Wave „S0" și „S2", tehnologia SmartStart și poate fi conectat („asociat") cu alte dispozitive Z-Wave, precum relee, controlere de motor, dimmere, etc.

SPECIFICATII TEHNICE

- Dimensiuni ramă (pe perete): 89mm (H) x 89mm (W) x 9mm (D)
- Dimensiunile pachetului de electronice din spate: 53mm (H) x 53mm (W) x 28mm (D)
- Materiale: panou din sticlă securizată, plastic ignifug
- 5 culori de rame: alb, negru lucios, negru mat, argintiu, crom
- 6 culori de sticlă: alb, negru, galben, verde, roșu, albastru
- 4 butoane capacitive
- LED fundal Roşu şi Albastru pentru fiecare buton
- 10 niveluri de luminozitate (reglabile) pentru fiecare buton
- Temperatură funcționare: de la 0° C la +50° C
- Umiditate funcționare: 10% până la 95% RH
- Alimentare: 85-265VAC 50Hz / 60Hz sau 24-48VDC
- Consum de energie: <1W
- Ieşiri de releu cu 4 canale cu sarcină rezistivă de până la 5A fiecare
- 2 intrări de releu independente (contacte fără potențial)
- Comutarea releului cu tehnologie zero-cross
- Durata de viață a releului: 100.000 de comutări
- Senzor intern de luminozitate ambientală
- Senzor intern de temperatură
  - Interval de măsurare: –30°C până la +80°C
  - Precizie: ±0.5°C
- Senzor de umiditate intern
  - Interval de măsurare: 0% până la 80% HR
  - Precizie: ±3.0% HR
- Software pentru măsurarea consumului de energie
- Clasa IP: IP21
- Z-Wave Plus V2 SDK: V7.11
- Modul Z-Wave 700: ZGM130S
- Necesită montaj în doză: rotundă, pătrată sau dreptunghiulară - adancime minima 40mm

Declaratie de conformitate

Prin aceasta, Heltun declară că dispozitivul respectă directivele:

EMC 2014/30/UE, LVD 2014/35/UE, RED 2014/53/UE, RoHS 2011/65/EU.

INSTALARE

Întrerupătorului tactil HELTUN HE-TPS04 „Quarto" trebuie instalat de un electrician autorizat conform reglementărilor locale din domeniul construcțiilor şi instalațiilor electrice. Furnizați aceste instrucțiuni electricianului autorizat care instalează întrerupătorul HE-TPS04.

ATENȚIE: Energia electrică trebuie să fie oprită în timpul instalării!

1. Poziționarea întrerupătorului HE-TPS04 este extrem de importantă pentru o funcționare corectă şi trebuie să fie departe de lumina soarelui și de sursele de căldură directă. Vă recomandăm să instalați întrerupătorul la aproximativ 1,5 metri de sol.
2. Scoateți unitatea de display și partea posterioară a întrerupătorului din ambalaj.
3. ÎN PRIMUL RÂND ASIGURAȚI-VĂ CĂ ESTE OPRITĂ ALIMENTAREA CU ENERGIE ELECTRICĂ prin decuplarea disjunctorului și apoi testați firele cu o sondă sau un multimetru pentru a verifica acest lucru. Introduceți cablurile în bornele corecte folosind o șurubelniță cu cap Phillips în fanta de sub fiecare terminal și deșurubați pentru a deschide.
   Urmați diagramele de conectare de pe Figura 1 (sau 2 sau 3 sau 4) şi instrucțiunile de mai jos:
   • **Cabluri de alimentare:** Pentru curent alternativ (85-265 VAC) conectați firele de fază şi cele de nul la terminalele L & N etichetate „POWER". Pentru curent continuu (24-48 VDC) conectați firul „+" la terminalul L şi firul „-" la terminalul N.
   • **Sursă fir 1:** Conectați sursa de alimentare a releului 1 şi 2 la terminalul etichetat „IN-1-3".
   • **Sursă fir 2:** Conectați sursa de alimentare a releului 4 şi 5 la terminalul etichetat "IN 4-5".
   • **Cosumatori:** Conectați consumatorii necesarie la terminalele ieşirilor de releu etichetate "OUT-1", "OUT-2", , "OUT-4", "OUT-5".
   Notă: HELTUN recomandă instalarea de pini terminali pe capetele firelor înainte de a le conecta la întrerupătorului HE-TPS04 (sunt incluse diferite borne de culori).
   Notă: Tehnologia Zero-Cross nu este disponibilă dacă dispozitivul utilizează tensiune continuă (24-48VDC).
   Strângeți firele folosind șurubelnița Phillips în fanta de sub fiecare fir.
4. Asigurați-vă că partea posterioară a întrerupătorului HE-TPS04 este poziționată pe perete având cuvântul „TOP" orientat în sus, fixați partea din spate în doză folosind cele patru șuruburi din pachet (a nu se strânge prea mult).
   După ce partea din spate este fixată pe perete, asamblați displayul întrerupătorului HE-TPS04 pe partea din spate, alinind mai întâi cu atenție cei doi conectori de prindere superiori, apoi împingând uşor întregul dispozitiv până când „se fixează" în toate punctele.
5. În continuare, porniți alimentarea cu ajutorul disjunctorului. Întrerupătorul va porni afișând setările originale din fabrică.
6. Îndepărtați filmul de protecție de pe dispozitiv trăgând de colțul din partea dreaptă sus.

DEMONTAREA

1. Pentru a dezasambla produsul, ASIGURAȚI-VĂ CĂ ALIMENTAREA CU ENERGIE ELECTRICĂ ESTE OPRITĂ, IAR ECRANUL LCD ESTE OPRIT.
2. Pentru a scoate displayul întrerupătorului HE-TPS04, apucați ferm de partea de jos și trageți în timp ce înclinați spre exterior până când toate clemele se deconectează.
3. Scoateți șuruburile de pe partea din spate și deconectați firele, folosind o șurubelniță cu cap Phillips în fanta de sub fiecare fir și deșurubați pentru a elibera.

REȚEA Z-WAVE

Întrerupătorul HE-TPS04 poate fi conectat în orice rețea Z-Wave cu alte dispozitive certificate Z-Wave de la alți producători. Întrerupătorul HELTUN HE-TPS04 va acționa ca un „repeater" pentru alte dispozitive, indiferent de producător sau de marcă, pentru a mări semnalul rețelei.

Securitate

Modurile de includere S0, S2 neautorizat și S2 autorizat sunt acceptate. Dacă utilizați modul de includere autorizat S2, cheia de securitate trebuie utilizată în timpul procesului de includere. Cheia de securitate (Security Key) este imprimată pe un card localizat cu acest ghid de pornire rapidă și, de asemenea, pe partea din spate a întrerupătorului (vezi Figurile 9 și 10).

Notă: Asigurați-vă că salvați această cheie. Fără cheie, este imposibil să efectuați o includere în modul autorizat S2.

SmartStart

Produsele SmartStart pot fi adăugate la o rețea Z-Wave scanând codul QR Z-Wave afișat pe produs cu interfețe / controlere care asigură includerea SmartStart. În acest caz, nu va fi necesară nicio acțiune suplimentară și produsul SmartStart va fi adăugat automat în câteva minute de la pornirea în apropierea unei rețele.

Pentru a adăuga întrerupătorul HE-TPS04 la rețeaua Z-Wave folosind SmartStart:

1. Setați controlerul principal în „Add Mode" autentificat în Security S2.
2. Introduceți codul DSK al întrerupătorul tactil „Quarto" în controler (sau scanați codul QR).
3. Porniți dispozitivul.
4. Așteptați finalizarea procesului de adăugare.
5. Adăugarea reușită va fi confirmată printr-un mesaj pe controlerul Z-Wave.

Notă: Codul de securitate al dispozitivului (DSK) și codul QR SmartStart sunt imprimate pe panoul din spate al întrerupătorului HE-TPS04 și pe cardul de securitate inclus (vezi Figurile 9 și 10).

Includerea întrerupătorului HE-TPS04 într-o rețea Z-Wave existentă

Pentru a adăuga întrerupătorul HE-TPS04 la o rețea Z-Wave existentă (de exemplu, „inclusion"), faceți următoarele:

1. Porniți modul Inclusion de pe interfață/controler.
2. Pentru a începe procesul de includere a întrerupătorului HE-TPS04, apăsați simultan cele două butoane de sus și țineți-le apăsate timp de trei secunde (vezi Figura 8).
3. Toate butoanele vor clipi succesiv "albastru-roşu".
4. Dacă includerea a avut succes, toate butoanele vor face albastre timp de trei secunde.
5. Dacă includerea nu a avut succes, toate butoanele vor face roșii timp de trei secunde. În acest caz, repetați procesul de includere.

Excluderea întrerupătorului HE-TPS04 din rețeaua Z-Wave

Pentru a exclude întrerupătorul HE-TPS04 dintr-o rețea Z-Wave (adică „Exclusion"), faceți următoarele:

1. Porniți modul de excludere de pe interfață/controler.
2. Pentru a începe procesul de excludere a întrerupătorului HE-TPS04, apăsați simultan cele două butoane de sus și țineți-le apăsate timp de trei secunde (vezi Figura 8).
3. Toate butoanele vor clipi succesiv "albastru-roşu".
4. Dacă excluderea a avut succes, toate butoanele vor face roşii timp de trei secunde.
5. Dacă excluderea nu a avut succes, toate butoanele vor face albastre timp de trei secunde. În acest caz, repetați procesul de excludere.

Notă: Dacă întrerupătorul HE-TPS04 a făcut parte anterior dintr-o rețea Z-Wave și nu a fost exclus, includerea nu este posibilă fără a efectua mai întâi o procedură de excludere (Exclusion) sau de resetare din fabrică (Factory Reset).

REVENIRE LA SETĂRILE DIN FABRICĂ (RES)

Pentru a reseta întrerupătorul HE-TPS04 la valorile implicite din fabrică, apăsați simultan cele două butoane de jos (vezi Figura 8) și țineți-le apăsate pe toate de șase secunde. Dacă operațiunea a avut succes, toate butoanele se vor dezactiva, apoi dispozitivul va reporni.
Resetarea din fabrică va schimba toți parametrii la valorile lor implicite din fabrică și va exclude, de asemenea, dispozitivul din orice rețea Z-Wave.
Notă: Vă rugăm să utilizați această procedură numai atunci când controlerul primar de rețea lipsește sau nu funcționează.

VERSIUNEA COMPLETĂ A MANUALULUI DE UTILIZAREP

Puteți obține o versiune completă a manualului de funcționare a întrerupătorului HE-TPS04 accesând support.heltun.com.

LIMITAREA GARANȚIEI

HELTUN garantează că acest produs nu prezintă defecte de fabricație, în condiții de normale de utilizare, pentru o perioadă de 1 (un) an de la data achiziționării de către cumpărător („Perioada de garanție"). HELTUN va prelungi această perioadă de garanție la 3 (trei) ani de la data cumpărării pentru orice cumpărător care își înregistrează garanția pe pagina HELTUN: bonus.heltun.com. Această garanție limitată se aplică numai primului utilizator final al produsului și nu este transferabilă.

Dacă în timpul perioadei de garanție, produsul prezintă defecte de fabricație, HELTUN trebuie să repare sau să înlocuiască produsul defect. Dacă produsul este defect, (i) returnați-l cu dovada de cumpărare datată în locul în care a fost achiziționat; sau (ii) contactați departamentul de asistență pentru clienți al HELTUN prin e-mail la support@heltun.com. Departamentul de asistență clienți al HELTUN va determina dacă produsul trebuie reparat sau înlocuit.

CU EXCEPȚIA CAZURILOR ÎN CARE LEGEA ÎN VIGOARE STIPULEAZĂ ALTFEL, ACEASTĂ GARANȚIE LIMITATĂ ȚINE LOC DE ORICE ALTE CONTRACTE ŞI GARANȚII, EXPRESE SAU IMPLICITE, INCLUSIV FĂRĂ LIMITĂRI, ORICE GARANȚII IMPLICITE DE VANDABILITATE ŞI DE ADECVARE PENTRU UN ANUMIT SCOP. HELTUN NU EMITE ALTE GARANȚII, EXPRESE SAU IMPLICITE.

ACESTA GARANȚIE LIMITATĂ NU ACOPERĂ COSTURILE DE ÎNLĂTURARE SAU REINSTALARE. ACEASTĂ GARANȚĂ LIMITATĂ NU SE APLICĂ ÎN CAZUL ÎN CARE HELTUN DESCOPERĂ CĂ DEFECTUL SAU DETERIORAREA PRODUSULUI AU FOST CAUZATE DE CUMPĂRĂTOR, INCLUSIV ÎN TIMPUL INSTALĂRII. ACEASTĂ GARANȚIE LIMITATĂ NU SE ACORDĂ ÎN CAZUL ÎN CARE DEFECTUL SAU DEFECTELE SUNT REZULTATUL UNEI ERORI DE INSTALARE.

UNICA RESPONSABILITATE A COMPANIEI HELTUN CE ȚINE DE ACEASTĂ GARANȚIE LIMITATĂ ESTE ACEEA DE A REPARA SAU DE A ÎNLOCUI PRODUSUL ÎN CONDIȚIILE ENUMERATE. COMPANIA HELTUN NU VA FI RESPONSABILĂ DE ORICE PIERDERI SAU DETERIORĂRI DE ORICE FEL, INCLUSIV ORICE DETERIORARE CE REZULTĂ DIRECT SAU INDIRECT DIN ORICE ÎNCĂLCARE A TERMENILOR DE GARANȚIE EXPRESĂ SAU IMPLICITĂ SAU DE ORICE ALTĂ DEFECȚIUNE A ACESTUI PRODUS. ÎN NICI UN CAZ, SUMA PLĂTITĂ DE HELTUN NU VA DEPĂŞI VALOAREA DE ACHIZIȚIE A PRODUSULUI, FIE CĂ ACEASTĂ CERERE VINE ÎN URMA UNEI GARANȚII, A UNUI PREJUDICIU SAU A UNUI CONTRACT. ACESTE LIMITĂRI PRIVIND GARANȚIA RĂMÂN VALABILE CHIAR DACĂ HELTUN A FOST ANUNȚATĂ PRIVIND POSIBILITATEA APARIȚIEI ACESTOR PREJUDICII, PIERDERI SAU DEFECȚIUNI.

ANUMITE JURISDICȚII NU PERMIT EXCLUDEREA SAU LIMITAREA INCIDENTELOR SAU DAUNELOR REZULTATE, ASTFEL CĂ ESTE POSIBIL CA ACESTE LIMITĂRI SĂ NU SE APLICE ÎN ȚARA DUMNEAVOASTRĂ. ACEASTĂ GARANȚIE LIMITATĂ ESTE GARANȚIA EXPRESĂ PE CARE COMPANIA HELTUN O OFERĂ PENTRU ACEST PRODUS.

Dacă aveți întebări referitoare la aceste limitări de garanție, vă rugăm să vă adresați departamentului de asistență clienți al HELTUN la adresa support@heltun.com.

În caz de orice conflict, discrepanță, contradicție, incertitudine sau ambiguitate între această limbă și versiunea în limba engleză a acestui„ Ghid de pornire rapidă" sau orice traducere ulterioară în orice altă limbă, versiunea în limba engleză va avea întâietate.

Triple your warranty
by registering the product at
bonus.heltun.com

HELTUN, INC. A USA DELAWARE CORPORATION

MADE IN ARMENIA

Full version of the HE-TPS04
operating manual is available
at support.heltun.com

www.heltun.com
support@heltun.com